DURAMAX™ ALL PURPOSE METAL GARDEN SHEDS A Product of USP US POLYMERS INC

METAL GARDEN SHED

EN OWNER'S MANUAL /
Instructions for Assembly **'6 Ft Top'**
Size 6Ft x 4Ft / 2.0 m x 1.2 m
Ver: 1.0

FR MANUEL D'INSTRUCTION /
Instructions pour l'Assemblage **'6 Pieds Top'**
Dimension 6Pieds x 4Pieds / 2.0 Mètre x 1.2 Mètre
Ver: 1.0

DE Benutzerhandbuch /
Montageanleitung**'6 Ft Top'**
Größe: 6Ft x 4Ft / 2.0 m x 1.2 m
Ver: 1.0

ES MANUAL DEL PROPIETARIO /
Instrucciones de montaje **'6 Pies Top'**
Tamaño 6Pies x 4Pies / 2.0 Metros x 1.2 Metros
Ver: 1.0

PT MANUAL DO PROPRIETARIO /
Intruções de montagem.**'6 pés Top'**
Tamanho 6pés x 4pés / 2.0 Metro x 1.2 Metro
Ver:1.0

NL Gebruiksaanwijzing voor eigenaar /
Instructies voor bouw **'6 Voet Top'**
Maat 6 voet x 4 voet / 2.0 Meter x 1.2 Meter
Versie: 1.0

CS Příručka uživatele /
Návod k montáži **'6 Stopy Top'**
Velikost 6 Stopy x 4 Stopy / 2.0 Metr x 1.2 Metr
Verze : 1.0

SK NÁVOD PRE UŽÍVATELA /
Návod na zloženie **'6 Stopa Top'**
Velkosť 6Stopa x 4Stopa / 2.0 m x 1.2 m
Pozri: 1.0

SL PRIROČNIK ZA LASTNIKA /
Navodila za montažo **'6 Čevljev Top'**
Velikost 6Čevljev x 4Čevljev / 2.0 Metrov x 1.2 Metrov
Razl: 1.0

HR Gazdinski Priručnik /
Instrukcije za skupštine **'6 Stopalo Top'**
Veličina 6 Stopalo x 4 Stopalo/ 2.0 Metar x 1.2 Metar
Ver: 1.0

HU FELHASZNÁLÓI KÉZIKÖNYV /
Útmutató az összeszereléshez **'6 Láb Top'**
6Láb x 4Láb / 2.0 Méter x 1.2 Méter
1.0 verzió

SV ÄGARENS MANUAL /
Monteringsinstruktioner för **'6 Fot Top'**
Storlek 6 fot x 4 fot / 2.0 m x 1.2 m
Version: 1.0

IT MANUALE DEL PROPRIETARIO /
Istruzioni per l'assemblaggio **'6 Piedi Top'**
Dimensione 6 Piedi x 4 Piedi / 2.0Metri x 1.2Metri
Versione 1.0

PL PODRĘCZNIK UŻYTKOWNIKA /
Instrukcja montażu **'6 Stopy Top'**
Wymiary 6Stopy x 4Stopy / 2.0 Metr x 1.2 Metr
Wersja: 1.0

RO MANUAL DE UTILIZARE /
Instrucţiuni de asamblare **'6 Picioare Top'**
Mărime 6Picioare x 4Picioare / 2.0 Metri x 1.2 Metri
Ver: 1.0

BG РЪКОВОДСТВО ЗА ПРИТЕЖАТЕЛЯ /
Инструкции за сглобяване **'6 Фута Top'**
Размер 6 Фута x 4 Фута / 2.0 Метра x 1.2 Метра
Версия: 1.0

TR KULLANIM KILAVUZU /
Montaj Talimatları **'6 Fit Top'**
6Fit x 4Fit / 2.0 m x 1.2m
Sürüm: 1.0

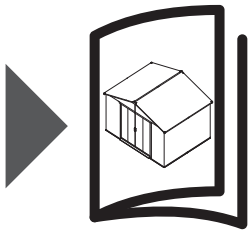

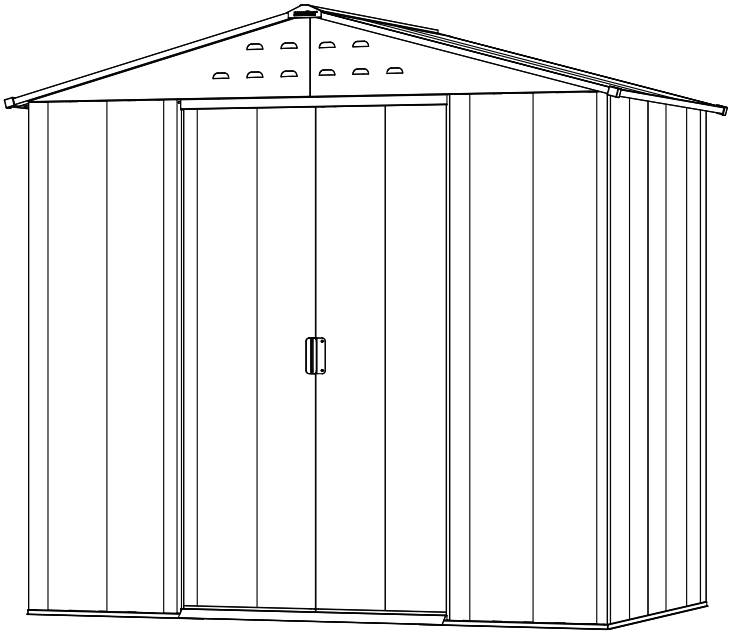

ISO 9001 QUALITY MANAGEMENT SYSTEM CERTIFIED COMPANY

TÜVRheinland CERTIFIED
Type Approved
Safety
Regular Production Surveillance
www.tuv.com
ID 1419055646

EN

Building Dimensions :

Approximate Size	Storage		Exterior Dimension					Interior Dimension		Door Opening	
	Area	Volume	Base Dimension			Roof Edge to Edge		Wall to Wall			
				inch	cm	inch	cm	inch	cm	inch	cm
6 Ft x 4 Ft	19 7/8 Sq. Ft	116 1/4 Cu.Ft	Width	75 1/2	191.7	79 1/4	201.4	72 1/4	183.4	32 7/8	83.4
2.0 m x1.2 m	1.85 Sq.m	3.29 Cu.m	Depth	44 5/8	113.2	48 3/8	123	39 3/4	101		
			Height			78 1/2	199.4	70	177.8	68 1/8	173.1

Snow load tested max. 20lbs / sq.foot (As per IP Standard) / 0.5 kN/m^2 [TUV Load tested].
"We recommend to clear snow from the Roof top after each Snowfall."
A snow depth of more than 10 cm can become hazardous!

FR

Dimensions du bâtiment :

Taille approximative	Stockage		Dimension extérieure					Dimension intérieure		Ouverture de porte	
	Secteur	Volume	Dimension de base			Toit de bord au bord		Mur à mur			
				pouce	cm	pouce	cm	pouce	cm	pouce	cm
6 Pieds x 4 Pieds	19 7/8 Carré pieds	116 1/4 Pieds cube	Largeur	75 1/2	191.7	79 1/4	201.4	72 1/4	183.4	32 7/8	83.4
2.0 Mètre x 1.2 Mètre	1.85 Mètre carré	3.29 Mètre cube	Profondeur	44 5/8	113.2	48 3/8	123	39 3/4	101		
			Hauteur			78 1/2	199.4	70	177.8	68 1/8	173.1

Charge de neige testé max. 20lbs / Carré pieds(conformément à la norme IP) /
0.5 kN/Mètre carré [Testé sous charge TUV].
"Nous recommandons d'enlever la neige du Toit après chaque Enneigement."
Une épaisseur de neige de plus de 10 cm peut devenir dangereux!

DE

Gebäude Abmessung:

Ungefähre Größe	Speicher		Außen Abmessung					Innen Abmessung		Türöffnung	
	Bereich	Volumen	Fundament Abmessung			Dach Kante bis Kante		(von Wand zu Wand)			
				inch	cm	inch	cm	inch	cm	inch	cm
6 Ft x 4 Ft	19 7/8 Sq. Ft	116 1/4 Cu.Ft	Breite	75 1/2	191.7	79 1/4	201.4	72 1/4	183.4	32 7/8	83.4
2.0 m x 1.2 m	1.85 Sq.m	3.29 Cu.m	Tiefe	44 5/8	113.2	48 3/8	123	39 3/4	101		
			Höhe			78 1/2	199.4	70	177.8	68 1/8	173.1

Schneelast max. getestet. 20lbs /sq.Foot (gem. Standard IP) / 0.5 kN/m^2 [TUV Belastung getestet]
"Wir empfehlen, Schnee von der Dachspitze nach jedem Schneefall zu löschen."
Eine Schneetiefe von mehr als 10 cm kann gefährlich werden!

ES

Medidas de la caseta:

El Tamaño a proximado	Área de almacenaje		Dimensión exterior					Dimensión interior		Abertura de la puerta	
	Área	Volumen	Dimensión de la base			Borde del tejado al borde		pared a pared			
				Pulgada	cm	Pulgada	cm	Pulgada	cm	Pulgada	cm
6 Pies x 4Pies	19 7/8 Pies cuadrados	116 1/4 Pies Cúbicos	Anchura	75 1/2	191.7	79 1/4	201.4	72 1/4	183.4	32 7/8	83.4
2.0 Metros x 1.2 Metros	1.85 Metros cuadrados	3.29 Metros Cúbicos	Profundidad	44 5/8	113.2	48 3/8	123	39 3/4	101		
			Altura			78 1/2	199.4	70	177.8	68 1/8	173.1

Carga de nieve probado max. 20lbs / Pies cuadrados (según el estándar de IP)/
0.5 kN/Metros cuadrados [Prueba de carga de TUV].
"Se recomienda limpiar la nieve de la azotea después de ca da nevada."
Una profundidad de nieve de más de 10 cm puede llegar a ser peligrosa!

PT

Área de Construção:

Dimensão aproximada	Área de Arrumação		Dimensão Exterior					Dimensão Interior		Abertura da Porta	
	Área	Volume	Dimensão da base			Amplitude do Telhado		(Parede a Parede)			
				Polegada	centímetro	Polegada	centímetro	Polegada	centímetro	Polegada	centímetro
6 pés x 4 pés	19 7/8 Pies quadrado	116 1/4 Pies cúbico	Comprimento	75 1/2	191.7	79 1/4	201.4	72 1/4	183.4	32 7/8	83.4
2.0 Metro x 1.2 Metro	1.85 Metro quadrado	3.29Metro cúbico	Profundidade	44 5/8	113.2	48 3/8	123	39 3/4	101		
			Altura			78 1/2	199.4	70	177.8	68 1/8	173.1

Carga de neve testado max. 20lbs / Pies quadrado (conforme padrão IP) /
0.5 kN/Metro quadrado [Carga deTUV testado].
"Recomendamos limpar a neve do topo do telhado após cada queda de neve."
Uma profundidade de neve de mais de 10 cm pode tornar-se perigosa!

NL

Gebouw afmeting:

Benadering Maat	Opslag		Buitenkant afmeting					Binnenkant afmeting		Deur opening	
	Gebied	Volume	Basis afmeting			Dakrand tot rand		Muur tot muur			
				inch	cm	inch	cm	inch	cm	inch	cm
6 Voet x 4 Voet	19 7/8 Vierkante voet	116 1/4 Kubieke voet	**Wijdte**	75 1/2	191.7	79 1/4	201.4	72 1/4	183.4	32 7/8	83.4
2.0 m x 1.2 m	1.85 Vierkante meter	3.29 Kubieke meter	**Diepte**	44 5/8	113.2	48 3/8	123	39 3/4	101		
			Hoogte			78 1/2	199.4	70	177.8	68 1/8	173.1

Sneeuw belasting getest max. 20lbs / Vierkante voet (volgens het standaard IP-) /
0.5 kN/Vierkante meter [TUV Load getest].
“We raden aan sneeuw uit het dak te verwijderen na elke sneeuwval.”
Een sneeuwdiepte van meer dan 10 cm kan gevaarlijk worden!

CS

Budova rozměr

Přibližné rozměry	Skladování		Vnější rozměr					Vnitřní rozměr		Otevírání dveří	
	Plocha	Objem	Základní rozměr			Na okraj střechy edge		zdi ke zdi			
				inch	cm	inch	cm	inch	cm	inch	cm
6 Stopy x4 Stopy	19 7/8 Čtvereční Stopy	116 1/4 Krychlový Stopy	**Šířka**	75 1/2	191.7	79 1/4	201.4	72 1/4	183.4	32 7/8	83.4
2.0 Metr x 1.2 Metr	1.85 Čtvereční metr	3.29 Krychlový Metr	**Hloubka**	44 5/8	113.2	48 3/8	123	39 3/4	101		
			Výška			78 1/2	199.4	70	177.8	68 1/8	173.1

Zkouška zatížení sněhu max. 20lbs / Čtvereční Stopy (podle normy IP) /
0.5 kN/Čtvereční metr [TUV Test zatížení].
“Doporučujeme odstranit sníh ze střešního krytu po každém sněžení.”
Možná hloubka sněhu větší než 10 cm může být nebezpečná!

SK

Stavebné rozmer

Približné veľkosti	Sklad		Vonkajší rozmer					Interiér rozmer		Otvorenie dverí	
	Priestor	Objem	Base rozmer			Strešné okraja k okraju		Zdi k múru			
				inch	cm	inch	cm	inch	cm	inch	cm
6 Stopa x 4 Stopa	19 7/8 Stopa štvorcový	116 1/4 Stopa kubický	**Šírka**	75 1/2	191.7	79 1/4	201.4	72 1/4	183.4	32 7/8	83.4
2.0 m x 1.2 m	1.85 Meter štvorcový	3.29 Meter kubický	**Hĺbka**	44 5/8	113.2	48 3/8	123	39 3/4	101		
			Výška			78 1/2	199.4	70	177.8	68 1/8	173.1

Testovanie zaťaženia snehu max. 20lbs / Stopa štvorcový (podľa IP štandardu) /
0.5 kN/Meter štvorcový [Skúšaný zaťaženie TUV].
“Odporúčame odstrániť sneh zo strechy po každej snehu. ”
Z hĺbky snehu väčšej ako 10 cm sa môže stať nebezpečné!

SL

Zidanje obseg

približno velikost	Skladiščenje		zunanji obseg					notranji obseg		vrata predrtina	
	Območje	Prostornina	osnova obseg			streha rob v rob		obdati obzidati			
				cola	cm	cola	cm	cola	cm	cola	cm
6 Čevljev x 4 Čevljev	19 7/8 Kvadratnih Čevljev	116 1/4 Kubičnih Čevljev	**širina**	75 1/2	191.7	79 1/4	201.4	72 1/4	183.4	32 7/8	83.4
2.0Metrov x 1.2 Metrov	1.85 Kvadratnih Metrov	3.29 Kubičnih Metrov	**globina**	44 5/8	113.2	48 3/8	123	39 3/4	101		
			višina			78 1/2	199.4	70	177.8	68 1/8	173.1

Snow obremenitev testiran max. 20lbs / Kvadratnih Čevljev (po standardu IP) /
0.5 kN/Kvadratnih Metrov [TUV obremenitev preizkušen].
“Priporočamo, da počistite sneg z vrha strehe po vsakem sneženju.”
Z globino snega več kot 10 cm lahko postane nevarno!

HR

Zgrada dimenzija

Približno određena mjera	Skladištenje		Vanjski dimenzija					Interijer dimenzija		Vrata Open	
	Područje	Svezak	Temeljiti dimenzija			Krov rub to rub		Zidni to zidni			
				inch	cm	inch	cm	inch	cm	inch	cm
6 Stopalo x 4 Stopalo	19 7/8 Četvornih Stopalo	116 1/4 Kubni Stopalo	**širina**	75 1/2	191.7	79 1/4	201.4	72 1/4	183.4	32 7/8	83.4
2.0 Metar x 1.2 Metar	1.85 Četvornih Metar	3.29 Kubni Metar	**dubina**	44 5/8	113.2	48 3/8	123	39 3/4	101		
			visina			78 1/2	199.4	70	177.8	68 1/8	173.1

Testirano opterećenje max.20lbs / Četvornih Stopalo (prema IP standardu) /
0.5 kN/Četvornih Metar [TUV Ispitivanje opterećenja].
“Preporučujemo čišćenje snijega s vrha krova nakon svakog snijega.”
Nema dubine snijega veće od 10 cm može biti opasna!

HU

Építési dimenzió

Hozzávetőleges mérete	Tárolás		Külső méret					A belső dimenzió		Ajtónyitás	
	Terület	Mennyiség	Alap dimenzió			Tető élétől él		A fal és a fal			
				Hüvelyk	cm	Hüvelyk	cm	Hüvelyk	cm	Hüvelyk	cm
6 Láb x 4 Láb	19 7/8 Négyzet Láb	116 1/4 Köb Láb	**Szélesség**	75 1/2	191.7	79 1/4	201.4	72 1/4	183.4	32 7/8	83.4
2.0 Méter x 1.2 Méter	1.85 Négyzet méter	3.29 Köbméter	**Oldalmagasság**	44 5/8	113.2	48 3/8	123	39 3/4	101		
			Magasság			78 1/2	199.4	70	177.8	68 1/8	173.1

A terhelés max. 20lbs / Négyzet Láb (IP-szabvány szerint) /
0.5 kN/Négyzet méter [TÜV terhelés tesztelt].
“Javasoljuk, hogy minden hóesést követően tisztítsa meg a havat a tetőtől.”
A 10 cm-nél hosszabb hóvastagság veszélyessé válhat!

SV

Byggnadsdimensioner:

Ungefärlig storlek	Lager		Yttre dimensioner					Inre dimensioner		Dörröppning	
	Area	Volym	Basdimensioner			Tak kant till kant		Vägg till vägg			
				Tum	cm	Tum	cm	Tum	cm	Tum	cm
6 fot x 4 fot	19 7/8 kvadrat fot	116 1/4 kubik fot	**Bredd**	75 1/2	191.7	79 1/4	201.4	72 1/4	183.4	32 7/8	83.4
2.0 m x 1.2 m	1.85 kvadratmeter	3.29 kubik meter	**Djup**	44 5/8	113.2	48 3/8	123	39 3/4	101		
			Höjd			78 1/2	199.4	70	177.8	68 1/8	173.1

Snow last testas max. 20lbs / kvadrat fot (enligt IP-standard) /
0.5 kN/kvadratmeter [TUV belastning testade].
“Vi rekommenderar att klara snö från taket efter varje snöfall.”
Ett snödjup på mer än 10 cm kan bli farligt!

IT

Dimensioni di Costruzione:

Dimensione approssimativa	Deposito		Dimensione Esterna					Dimensioni Interne		Apertura della Porta	
	Area	Volume	Dimensione della Base			Soffitto da Lato a Lato		Da Muro a Muro			
				Inches	Centimetri	Inches	Centimetri	Inches	Centimetri	Inches	Centimetri
6 Piedi x 4 Piedi	19 7/8 Piedi Quadrati	116 1/4 Piedi Cubici	**Ampiezza**	75 1/2	191.7	79 1/4	201.4	72 1/4	183.4	32 7/8	83.4
2.0 Metri x 1.2 Metri	1.85 Metri Quadrati	3.29 Metri Cubici	**Profondità**	44 5/8	113.2	48 3/8	123	39 3/4	101		
			Altezza			78 1/2	199.4	70	177.8	68 1/8	173.1

Snow carico testato max. 20lbs / Piedi Quadrati (come per IP standard) /
0.5 kN/Metri Quadrati [Test di carico di TUV].
“We consigliamo di eliminare la neve dalla tetto del tetto dopo ogni nevicata.”
Una profondità di neve di oltre 10 cm può diventare pericolosa!

PL

Wymiary budowlane:

Przybliżone wymiary	Magazynowa		Wymiary zewnętrzne					Wymiary wewnętrzne		Otwieranie drzwi	
	Powierzchnia	Kubatura	Wymiary fundamentów			Dachu od krawędzi do krawędzi		od ściany do ściany			
				Cal	cm	inch	cm	inch	cm	inch	cm
6 Stopy x 4 Stopy	19 7/8 Stopy kwadratowy	116 1/4 Stopy sześcienny	**Szerokość**	75 1/2	191.7	79 1/4	201.4	72 1/4	183.4	32 7/8	83.4
2.0 Metr x 1.2 Metr	1.85 Metr kwadratowy	3.29 Metr sześcienny	**Głębokość**	44 5/8	113.2	48 3/8	123	39 3/4	101		
			Wysokość			78 1/2	199.4	70	177.8	68 1/8	173.1

Obciążenia śniegiem testowałem max.20lbs / Stopy kwadratowy(jak na IP Standard) /
0.5 kN/Metr kwadratowy [Testowane obciążenie TUV].
“Zalecamy wyczyszczenie śniegu z dachu dachu po każdym śniegu.”
Możliwość śniegu powyżej 10 cm może stać się niebezpieczna!

RO

Cladirea dimensiuni

Dimensiunea aproximativa	Depozitarea		Dimensiunea exterioara					Dimensiunea interne		deschiderea usii	
	Suprafaţa	Volumul	Baza dimensiuni			Acoperisul marginea la marginea		perete in perete			
				inch	cm	inch	cm	inch	cm	inch	cm
6 Picioare x 4Picioare	19 7/8 Picioare pătraţi	116 1/4 Picioare cubi	**Latimea**	75 1/2	191.7	79 1/4	201.4	72 1/4	183.4	32 7/8	83.4
2.0 Metri x 1.2 Metri	1.85 Metri pătraţi	3.29 Metri cubi	**Adancimea**	44 5/8	113.2	48 3/8	123	39 3/4	101		
			Inaltimea			78 1/2	199.4	70	177.8	68 1/8	173.1

Rezultatea de încărcare maximă testată. 20lbs / Picioare pătraţi (conform standardului IP) /
0.5 kN/Metri pătraţi [TUV de sarcină testată].
“Vă recomandăm să eliminați zăpada din partea superioară a acoperișului după fiecare zăpadă.”
O adâncime de zăpadă mai mare de 10 cm poate deveni periculoasă!

BG

Сградата измерение

Ориентировачна размер	Съхранение		Външно измерение					Министърът на вътрешните измерение		Вратата отваряне	
	Площ	Обем	База измерение			Покрив край до край		Стената на стената			
				Инча	Сантиметра	Инча	Сантиметра	Инча	Сантиметра	Инча	Сантиметра
6 Фута x4 Фута	19 7/8 Квадратни Фута	116 1/4 Кубични Фута	**Ширина**	75 1/2	191.7	79 1/4	201.4	72 1/4	183.4	32 7/8	83.4
2.0 Метра x 1.2 Метра	1.85 Квадратни Метра	3.29 Кубични Метра	**Дълбочина**	44 5/8	113.2	48 3/8	123	39 3/4	101		
			Височина			78 1/2	199.4	70	177.8	68 1/8	173.1

Тестване на тежестта на снемане макс. 20lbs / Квадратни Фута (според IP Стандарт) /
0.5 kN/Квадратни Метра [Тествано натоварване на TUV].
“След всеки снеговалеж препоръчваме да изчистите снега от покрива на покрива.”
Дълбочина на снега повече от 10 см може да стане опасна!

TR

Inşaat boyutu

Tahmini büyüklüğü	Depo		Dış boyutlar					Iç boyutu		Kapı açılması	
	Alan	Hacim	Temel boyutundaki			sertliği için harekete		Duvardan duvara			
				Inç	Santimetre	Inç	Santimetre	Inç	Santimetre	Inç	Santimetre
6 Fit x 4 Fit	19 7/8 Metre Fit	116 1/4 Kübik Fit	**Genişlik**	75 1/2	191.7	79 1/4	201.4	72 1/4	183.4	32 7/8	83.4
2.0 m x 1.2 m	1.85 Metrekare	3.29 Kübik metre	**Derinlik**	44 5/8	113.2	48 3/8	123	39 3/4	101		
			Yükseklik			78 1/2	199.4	70	177.8	68 1/8	173.1

Saat yükü test max. 20lbs / Metre Fit (IP Standardına göre) /
0.5 kN/Metrekare [TUV Yükü test edildi].
“Her Kar yağışı sonrasında Çatı üstten kar temizlemenizi öneririz.”
Kar derinliği 10 cm'den fazla tehlikeli olabilir!

EN Tools You Will Need

1. Cordless Drill - Philips Head
2. Screwdriver - Philips Head
3. Carpenters Square
4. 8' Step Ladder
5. Level - 3ft.
6. Tape Measure
7. Hand Gloves
8. Eye Protector
9. Box Spanner-7 mm

HR Alati, Trebat će Vam

1. Bežični Svrdlo – Philips Voditelj
2. Vijak Vozač - Philips Voditelj
3. Drvodjelac Četverokut
4. 8' Korak Ljestve
5. Razina – 3 stoplo.
6. Traka Divizor
7. Ručni Rukavice
8. Oko Zaštitnik
9. Kutija za ključeve - 7 mm

FR Outils dont vous aurez besoin

1. Perceuse sans fil – Tête Philips
2. Tournevis - Tête Philips
3. Équerre du Menuisier
4. Escabeau 8'
5. Niveau - 3ft.
6. Ruban à mesurer
7. Gants
8. Protecteur des Yeux
9. Clé de serrage de boîte-7mm

HU A szükséges szerszámok

1. Vezeték nélküli fúró – csillagfejű
2. Csavarhúzó – csillagfejű
3. Ácsderékszög
4. 8-fokú létra
5. Vízszintmérő.
6. Mérőszalag
7. Kesztyűk
8. Szemvédő
9. Csőkulcs-7 mm

DE Benötigte Werkzeuge

1. Akku-Bohrschrauber - Kreuzschlitzbit
2. Kreuzschlitz-Schraubenzieher
3. Winkelmaß
4. 8' Leiter
5. Wasserwaage – 1 m
6. Maßband
7. Handschuhe
8. Schutzbrille
9. Kasten-Schraubenschlüssel-7mm

SV Verktyg du kommer att behöva

1. Sladdlös borrmaskin - Philips borr
2. Skruvmejsel - krysshuvud
3. Vinkelhake
4. 8-fots stege
5. vattenmått - 3fot.
6. Måttband
7. Verktygshandskar
8. Ögonskydd
9. Box skiftnyckel-7mm

ES Herramientas necesarias para el montaje

1. Atornillador eléctrico con cabeza estrella/ Philips
2. Destornillador estrella / Philips
3. Gafas protectoras
4. Escalera de 8 peldaños
5. Nivel de 1m
6. Cinta métrica
7. Use guantes de seguridad
8. Escuadra
9. Llave de tuerca de caja-7mm

IT Gli Attrezzi di cui Avrai Bisogno

1. Trapano senza fili – Punta a stella
2. Cacciavite – Punta a stella
3. Squadra metallica
4. Scala ad 8 pioli
5. Livello – 3 piedi
6. Metro a Nastro
7. Guanti
8. Protezione per gli occhi
9. Chiave a tubo - 7mm

PT Ferramentas que irá precisar

1. Cordless Berbequim
2. Chave de fenda – cabeça estrela
3. Esquadro de carpinteiro
4. Escadote 8"
5. 3ft. Nível
6. Fita Métrica
7. Luvas
8. Protector Ocular
9. Chave de parafuso de caixa-7mm

PL Potrzebne narzędzia

1. Bezprzewodowa wkrętarka – krzyżakowa
2. Śrubokręt krzyżakowy
3. Kątownik stolarski
4. 8' Drabina składana
5. Poziomica – 91,4 cm
6. Taśma miernicza
7. Rękawice ochronne
8. Okulary ochronne
9. Klucz-Box 7mm

NL Gereedschappen die u nodig zult hebben

1. Snoerloze boormachine met gekruiste kop
2. Snoerloze schroevendraaier met gekruiste kop
3. Winkelhaak
4. Ladder met acht treden
5. Waterpas
6. Meetlint
7. Handschoenen
8. Oogbescherming
9. Vak spanner-7mm

RO Instrumentele de care aveţi nevoie

1 Şurubelniţă – cap Philips
2. Maşină de găurit – cap Philips
3. Echer de dulgherie
4. Scară cu trepte de 8' (20.32 cm)
5. Nivel - 3ft.
6. Ruletă de măsurat
7. Mănuşi de protecţie
8. Protecţie pentru ochi
9. Caseta Spanner-7mm

CS Budete potřebovat toto nářadí

1. Bezdrátová vrtačka - Philips
2. Vrták - Philips
3. Tesařské náměstí
4. 8mi stupňový žebřík
5. Vodováha - 3ft.
6. Svinovací metr
7. Rukavice
8. Ochranné brýle
9. Krabicový klíč - 7 mm

BG Инструменти, които ще ви трябват

1. Безжична бормашина - с глава Philips
2. Отвертка – с глава Philips
3. Прав ъгъл
4. Стълба – 20 см (8')
5. Нивелир – 1 м (3ft).
6. Рулетка
7. Ръкавици
8. Маска за очите
9. Гаечная коробка-7мм

SK Nástroje, ktoré budete potrebovať

1. Bezdrôtovú vŕtačku - Philips Head
2. Šraubovák – Philips Head
3. Stolársky meter
4. 8' Rebrík
5. Zdvihák – 3 stopy.
6. Meter
7. Rukavice
8. Ochranu na oči
9. Kľúčový kľúč 7 mm

TR İhtiyaç duyacağınız aletler

1. Kablosuz Matkap- Philips Başlık
2. Tornavida-Philips Başlık
3. Marangoz gönyesi
4. 8 Basamaklı Merdiven
5. Seviye- 91,5 cm.
6. Mezura
7. Eldiven
8. Göz Koruyucu
9. Geçme Anahtar – 7mm

SL Orodje, ki ga boste potrebovali

1. Brezžična vrtalna- glava Philip
2. Vijačnik-glava Philip
3. Mizarski kvadrat
4. 2438,4 mm dvokraka lestev
5. Nivelirka - 0,91 m
6. Merilni trak
7. Rokavice
8. zaščitna očala
9. Polje ključ-7 mm

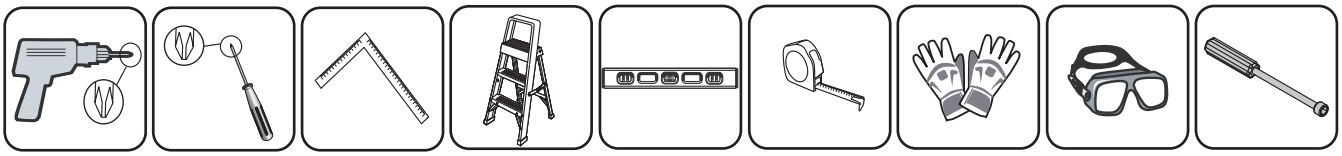

1 2 3 4 5 6 7 8 9

EN Parts List	CS Seznam součásti	IT Lista delle varie parti
FR Liste des pièces	SK Zoznam častí	PL Lista części
DE Teileliste	SL Seznam delov	RO Lista elementelor componente
ES Listado de piezas	HR Dijelovi Lists	BG Списък на частите
PT Lista de Peças	HU Alkatrészlista	TR Parça Listesi
NL Onderdelenlijst	SV Komponentlista	

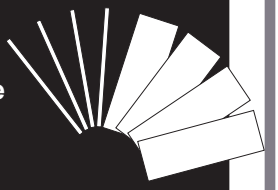

EN
1.Check all parts prior to installation.
2.Use screws with plastic washers on top of prepainted surface only.
3.Before starting installation, please refer Safety & Precautions.

FR
1.Vérifier toutes les pièces avant l'installation.
2.Utilisez des vis avec des rondelles en plastique sur le dessus de la surface pré peinte seulement
3.Avant de commencer l'installation, référez-vous svp à Sécurité et Précautions.

DE
1.Prüfen Sie alle Teile vor der Montage.
2.Benutzen Sie bei lackierten Oberflaechen nur Schrauben mit Plastikunterlegscheiben.
3.Lesen Sie vor dem Aufbau die Sicherheitsanweisungen.

ES
1.Verifique todo el despiece antes del montaje.
2.Use los tornillos y las arandelas plásticas solo en las partes prepintadas.
3.Antes de comenzar el montaje, consulte el apartado de seguridad y precauciones.

PT
1.Confirme todas as peças antes da instalação.
2.Utilize parafusos com anilhas plásticas em cima da superfície prepainted apenas.
3.Antes de iniciar a instalação, cheque item "Segurança e Cuidados".

NL
1.Controleer vooraf of alle onderdelen aanwezig zijn.
2.Gebruik schroeven met plastieken ring aan de bovenkant of voor gelakt ondergrond.
3.Voordat u begint met installeren, verwijzing naar veiligheid voorschriften.

CS
1.Něž začněte s montáží, zkontrolujte všechny součásti.
2.Používejte šrouby z plastovým těsněním pouze na natřenou plochu.
3.Před montáží si prosím přečtěte Bezpečnost a bezpečnostní opatření.

SK
1.Skontrolujte všetky časti pred inštaláciou.
2.Použite skrutky s plastovými podložkami len na natretej ploche.
3.Skôr ako začnete s inštaláciou, prečítajte si Bezpečnosť a bezpečnostné opatrenia.

SL
1.Pred montažo preverite vse dele.
2.Uporabite vijake s plastičnimi podložkami samo na vrhu grundirane površine.
3.Pred začetkom namestitve, glejte VARNOST & VARNOSTNI UKREPI.

HR
1.Provjera svih dijelova prije instalacije.
2.Koristite vijaka sa plastičnim podmetakima na vrhu od unaprijed obojana površinska.
3.Prije nego Vi početite instalacija, molim vas pogledajte Sigurnost i mjere opreza

HU
1.Ellenőrizzen minden alkatrészt az összeszerelés megkezdése előtt.
2.Előre festett felületeken csak műanyag alátétekkel használja a csavarokat.
3.Az összeszerelés megkezdése előtt kérjük vegye figyelembe a biztonsági utasításokat.

SV
1.Kolla alla delar före installationen.
2.Använd skruvar med plastbrickor bara på målade ytor.
3.innan man startar installationen ska man läsa igenom säkerhet & försiktighetsåtgärder.

IT
1.Controlla tutte le parti prima dell'installazione.
2.Usa viti con rondelle di plastica sulla parte superiore elle superfici preverniciate.
3.Prima di incominciare con l'istallazione, per favore leggi attentamente I punti illustrati nel paragrafo Sicurezza ed Installazione.

PL
1.Sprawdź wszystkie części zanim przystąpisz do montażu.
2.Używaj śrub z plastikowymi uszczelkami wyłącznie na wcześniej pomalowanej powierzchni.
3.Przed rozpoczęciem instalacji należy przeczytać rozdział Bezpieczeństwo i środki ostrożności.

RO
1.Verificaţi toate părţile componente înainte de instalare.
2.Folosiţi şuruburi cu şaibe de plastic doar pe suprafaţa prevopsită.
3.Înainte de a începe asamblarea, consultaţi capitolul. Măsuri de siguranţă şi protecţie.

BG
1.Проверете всички части преди монтажа.
2.Използвайте винтове с пластмасови шайби само върху предварително боядисани повърхности.
3.Преди започване на монтажа, моля разгледайте Безопасност и Защита.

TR
1.Kurulumdan once tüm parçaları kontrol ediniz.
2.Önceden boyanmış yüzey için sadece Vida ve plastic pul kullanınız.
3.Montaja başlamadan önce lütfen Güvenlik ve Önlemler kısmına bakınız.

	MC01	1
	MC02	1
	MC03	2
	MC04	2
	MC05	1
	MA07	4
	ME01	1
	ME02	1
	MC08	1
	MC09	1
	MA12	1
	MC13	1
	MC10	1
	MC11	1
	MG09	2
	MG10	2
	MA26	2
	MG01	2
	MG02	2
	MG03	2
	MG04	1
	MG05	1
	ME10	1
	ME11	2
	ME12	1
	ME13	1
	MG07	1
	MG08	1
	MA18	2
	MG06	2
	MG11	1
	MG12	1
	MG13	1

	MC21	1
	MC22	1
	MA32	2
	ME25	2
	MG14	2
	ME27	4
	ME28	3
	MG15	2
	MG16	2
	MG17	2
	MG18	2
	MG19	1
	MG20	1

	TC	4
	MA47	4
	MA48	8
	MA49	2
	PW	2Slab
	PC	3Slab
	WST	2 Mtr
	F1	18
	S1	214
	S2	30
	S8	18
	S3	28

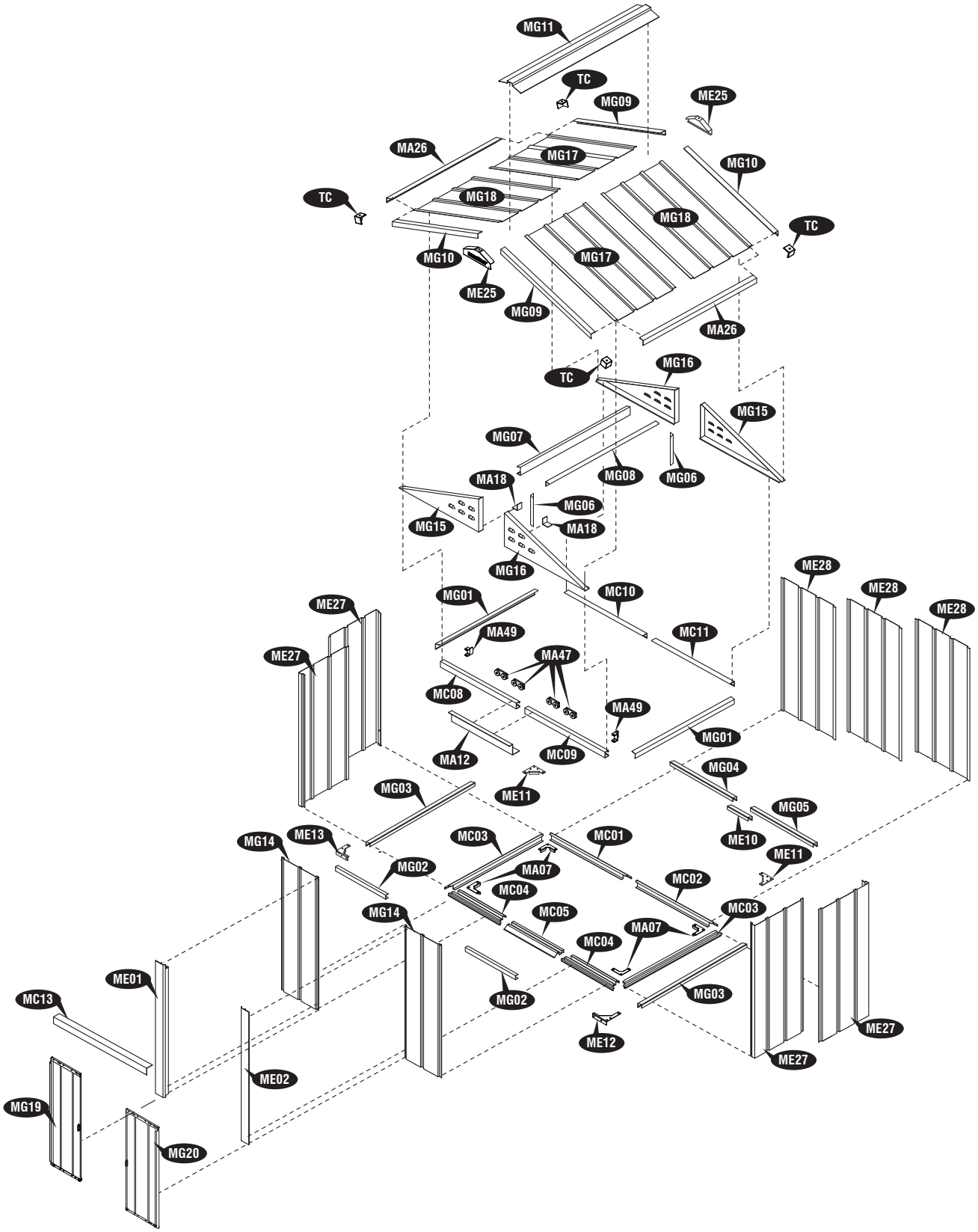
MG11
TC
MG09
ME25
MA26
MG17
MG10
TC
MG18
MG18
TC
MG10
MG17
ME25
MG09
MA26
TC
MG16
MG15
MG07
MG08
MG06
MA18
MG06
MG15
MA18
MG16
ME28
ME28
ME28
MG01
MC10
ME27
MA49
MC11
ME27
MA47
MC08
MA49
MG01
MA12
MC09
MG04
MG03
ME11
MG05
ME13
MC03
MC01
ME10
MG14
ME11
MG02
MA07
MC02
MC04
MC03
MG14
MC05
MA07
MC04
ME01
MG02
MG03
MC13
ME27
ME12
ME27
ME02
MG19
MG20

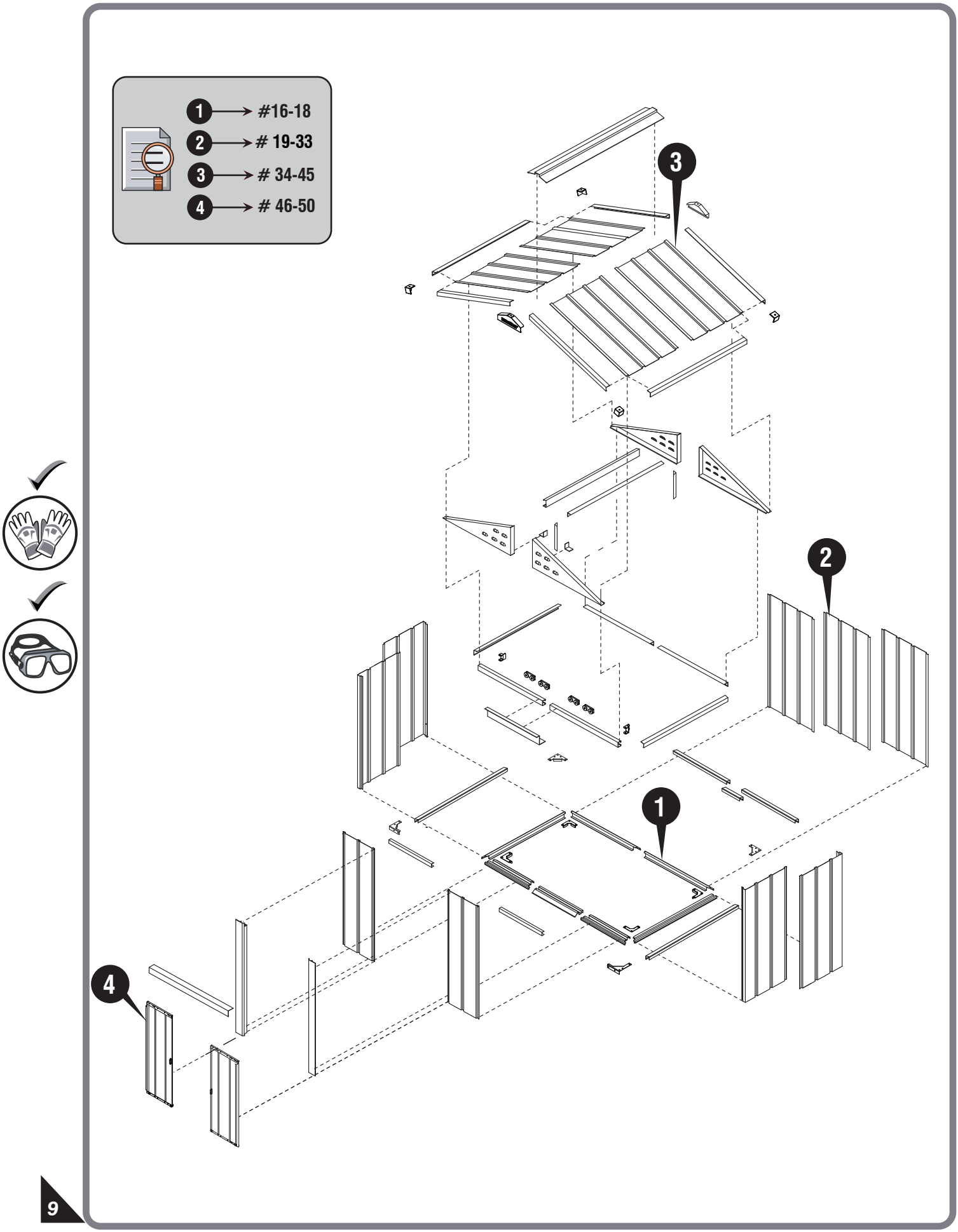
1 → #16-18
2 → # 19-33
3 → # 34-45
4 → # 46-50
3
2
1
4

EN Foundation	CS Základy	IT Fondamenta
FR Fondation	SK Základ	PL Podstawa
DE Fundament	SL Temelj	RO Fundaţia
ES La cimentación	HR Temelj	BG Фундамент
PT Fundação	HU Alap	TR Temel
NL Fundering	SV Grunden	

(EN) DuraMax must be installed on a DuraMax Foundation, level wooden platform or a level concrete foundation.
(FR) Duramax doit être installé sur une fondation Duramax, une plate-forme en bois de niveau ou une fondation en béton de niveau
(DE) Duramax muss auf einem Duramax Fundament, einer ebenen Holzplattform oder einem ebenen Betonfundament installiert werden
(ES) Su caseta debe estar firmemente anclada a la base de hormigón o bien sujeta con piedras de base cuadrada para proteger que se pueda volar con el viento.
(PT) Duramax deve ser instalado em uma base Duramax, plataforma de madeira de nível ou uma base de concreto nivelada.
(NL) Duramax moet geïnstalleerd worden op een Duramax foundation, level houten platform of een betonconcentratie.
(CS) Duramax musí být instalován na základně Duramax, dřevěnou plošinu nebo rovinnou základovou konstrukci.
(SK) Firma Duramax musí byť inštalovaná na základni Duramax, na drevenej plošine alebo na úrovni betónu.
(SL) Duramax mora biti nameščen na temelju Duramax, ravne lesene ploščadi ali ravne betonske podlage
(HR) Duramax mora biti instaliran na temeljima Duramax, drvenoj platformi ili razini konkretnog betona.
(HU)A Duramax-ot Duramax alapra, szintetikus fapadlóra vagy szintetikus betonra kell telepíteni.
(SV) Duramax måste installeras på en Duramax-grund, en plan träplattform eller en jämn betongfundament.
(IT) Duramax deve essere installato su una base Duramax, una piattaforma di legno a livello o una base di calcestruzzo a livello.
(PL) Duramax musi być zainstalowany na fundamencie Duramax, poziomą platformę drewnianą lub poziomą podbudowę betonu.
(RO) Duramax trebuie instalat pe o fundaţie Duramax, platformă de lemn de nivel sau fundaţie de beton.
(BG) Duramax трябва да се монтира на основата на Duramax, дървена платформа на нивото или на бетонна основа.
(TR) Duramax, bir Duramax vakfı, düz ahşap platform veya düz bir beton temel üzerine kurulmalıdır.

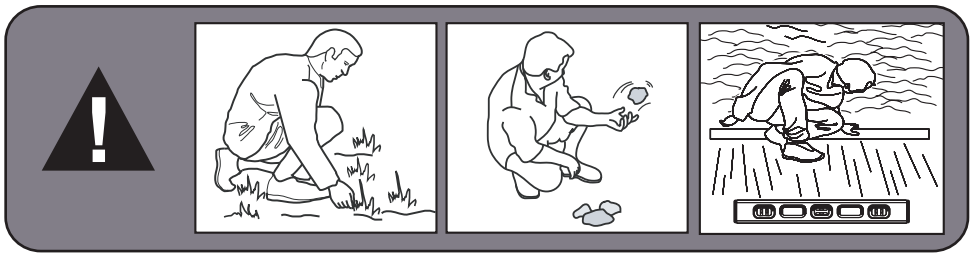

(EN) If you have DURAMAX Foundation, please follow instruction manual in that package. If not, follow the below OPTION1 or OPTION 2.
(FR) Si vous avez DURAMAX Foundation, veuillez suivre manuel dans ce paquet. Si non, suivez le ci-dessous OPTION 1ou OPTION 2.
(DE) Duramax muss auf einem Duramax Stiftung oder ein Niveau hölzernen Plattform oder einem Niveau Betonfundament montiert werden.
(ES) Duramax debe estar instalado en una base Duramax o una plataforma de madera de nivel o una base de hormigón nivelada.
(PT)Duramax deve ser instalado sobre uma base Duramax ou uma plataforma de madeira nível ou uma fundação de concreto nível.
(NL) Duramax moet op een Duramax stichting of een vlakke houten platform of een vlakke betonnen fundering worden geïnstalleerd.
(CS) Pokud máte DURAMAX Foundation, postupujte podle pokynů v tomto balení. Pokud ne, postupujte podle níže uvedených možností OPTION 1 nebo OPTION 2
(SK) Ak máte DURAMAX Foundation, postupujte podľa pokynov v tomto balíku. Ak nie, postupujte podľa nižšie uvedených možností OPTION 1 alebo OPTION 2.
(SL) Če imate DURAMAX Foundation, sledite navodilom v tem paketu. Če ne, sledite spodnjemu OPCIJI 1 ali MOŽNOSTI 2.
(HR) Ako imate DURAMAX Foundation, slijedite upute za uporabu u tom paketu. Ako ne, slijedite dolje OPTION 1 ili OPTION 2.
(HU) Ha rendelkezik DURAMAX Alapítványsal, kérjük, kövesse az adott csomagban található használati utasítást. Ha nem, kövesse az alábbi OPTION 1 vagy OPTION 2 opciókat.
(SV) Om du har DURAMAX Foundation, följ instruktionsboken i det paketet. Om inte, följ följande alternativ 1 eller alternativ 2.
(IT) Se hai la DURAMAX Foundation, segua il manuale di istruzioni in quel pacchetto. In caso contrario, segui la seguente OPZIONE 1 o OPZIONE 2.
(PL) Jeśli masz DURAMAX Fundacji, postępuj zgodnie z instrukcją obsługi w tym pakiecie. Jeśli nie, wykonaj poniżej opcję 1 lub 2 opcję.
(RO) Dacă aveţi Fundaţia DURAMAX, vă rugăm să urmaţi manualul de instrucţiuni din acel pachet. Dacă nu, urmaţi OPŢIUNEA 1 sau OPŢIUNEA 2 de mai jos.
(BG) Ако имате **DURAMAX Foundation,** моля, следвайте инструкциите за употреба в тази опаковка. Ако не, следвайте **OPTION 1**или **OPTION 2.**
(TR) DURAMAX Vakfı'na sahipseniz, lütfen bu pakette yer alan kullanım kılavuzunu izleyin. Değilse, aşağıdaki OPTION 1 veya OPTION 2'yi izleyin.

1

EN Wooden Platform (Not Included)	**CS** Dřevěný základ (není součástí)	**IT** Piattaforma di legno (non incluso)
FR Plate-forme en bois (non incluse)	**SK** Drevený podklad (Nedodáva sa)	**PL** Platforma drewniana (nie objęte)
DE Holzplattform (nicht im Lieferumfang)	**SL** Leseni pod (ni priložen)	**RO** Platformă de lemn (Nu este inclusă)
ES Plataforma de madera (no incluida)	**HR** Drveni platform (Nije Uključena)	**BG** Дървена платформа (Не е включена)
PT Plataforma de madeira (Não incluida)	**HU** Fa emelvény (Nem szerepel a csomagban)	**TR** Tahta Platform (Pakete dahil değildir)
NL Houten platform (niet inbegrepen)	**SV** Träplattform (inte inkluderad)	★★★☆☆

1

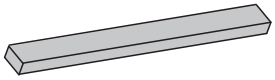

71”x 3 1/2”X 2” (x3)

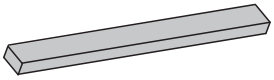

47”x 3 1/2”X 2” (x2)

(x 4)

(EN) Lay 2 x 4 Flat Pressure Treated Weather proof Wood Studs: (Actual size 2”x 3 1/2”, 50mm x 88.9mm)

(FR) Aire Plate 2” x 4” Pression de l'épreuve des intempéries traités goujons de bois: (Taille réelle 2”x 3 1/2”, 50mm x 88.9mm)

(DE) 2 x 4 Latten flachlegen Druck behandelt wetterfestes Holz-Stollen (Aktuelle Größe 2”x 3 1/2”,50 x 88.9)

(ES) Coloque los listones perimetrales sobre los que echar la solera. Estos deben ser tratados para evitar que se expandan con el agua. Medidas de los mismo 50mm x 88,9mm

(PT) Deitare 2” x 4”mm Plano Pressão à prova de intempéries tratados parafusos prisioneiros de madeira: (tamanho atual 2”x 3 1/2”, 50mm x 88.9mm)

(NL) Laag 2 x 4 Vlak Druk behandeld weer bewijs hout hengsten (Precieze maat 2 x 3 ½, 50 mm x 88.9 mm)

(CS) Poloha 2 x 4 plohy tlak ošetřené počasí proof dřevo hřeby. (Skutečné velikosti 2” x 3 1/2”, 50 x 88.9)

(SK) Plocha 2 x 4 tlak ošetrené počasie dôkaz drevené gombíky. (Skutočné veľkosti 2” x 3 1/2”, 50 x 88.9)

(SL) Položite ravno 2 x 4 pritisk obravnavajo vreme dokaz lesa klinov (Dejanska velikost 2”x 3 1/2”,50 x 88.9)

(HR) Stavite 2 x 4 ravno Pressure Obradeni vremenski dokazni drveni klin. (Stvarnoj veličini 2”x 3 1/2”,50 x 88.9)

(HU) 2 x 4 sima nyomás kezelt Időjárás bizonyítékot szegekkel fa (Tényleges méret 2”x 3 1/2”,50 x 88.9)

(SV) Lägg 2 x 4 platt Tryck behandlat väder bevis trä dubbar. (Verklig storlek 2”x 3 1/2”, 50mm x 88.9mm)

(IT) Laici 2 x 4 pressione trattati Meteo prova. (Dimensione attuale 2” x 3 1/2’’, 50 mm x 88.9 mm)

(PL) Połóż płasko słupki 2x4 Ciśnienia traktowane pogodadowód drewna stadniny (Rzeczywisty rozmiar 2”x 3 1/2”, 50mm x 88,9mm)

(RO) Aşezaţi plăcile 2 x 4 pe o suprafaţă plană Pressure tratate de intemperii Wood Studs (Dimensiunea reală 2” x 3 1/2”, 50 x 88.9)

(BG) Поставете плоскост с размери 2 x 4 Pressure Третирани Противотехнически дървесни щифтове. (Застроена 2”x 3 1/2”,50 x 88.9)

(TR) 2 x 4 ölçüsünde zemin Pressure Tedavi Hava geçirmez Ahşap Studs. (2”x 3 1/2”,50 x 88.9 Gerçek boyut)

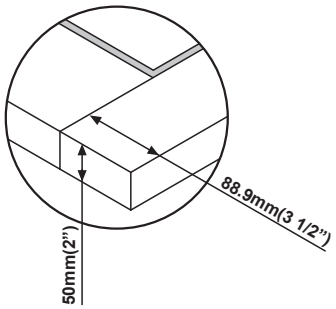

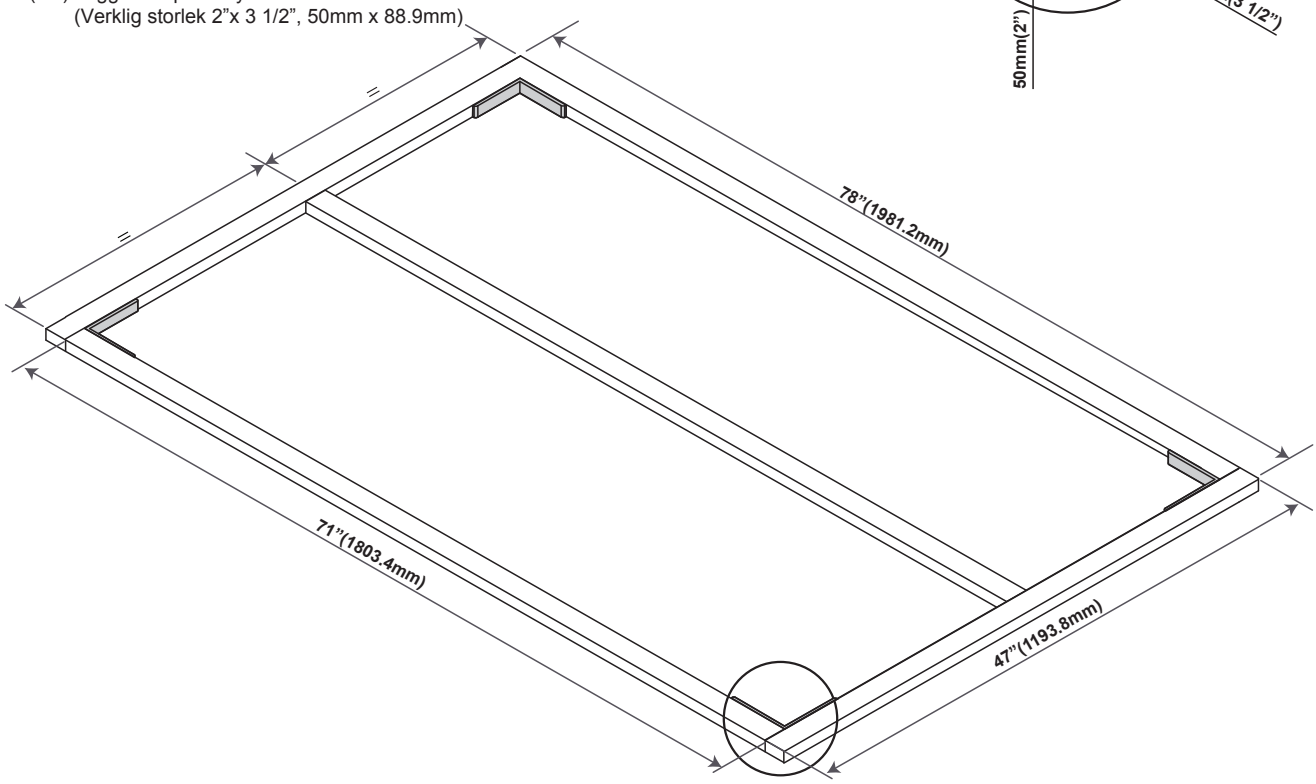

2

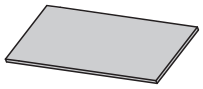

78”x 47”X $^3/_4$” (x1)

(EN) Exterior Grade (CDX) - 3/4” (19mm)Weather proof Marine grade plywood
(FR) Qualité extérieure (CDX) - 3/4 po (19mm) météo preuve Marine grade contreplaqué..
(DE) Aussenansicht Grade (CDX) - 3/4’’(19mm) Wetter Beweis Marine Grade Sperrholz.
(ES) Calidad exterior (CDX) - 3/4” (19mm) de madera contrachapada y resistente al agua.
(PT) Grade exterior (CDX) - 3/4’’(19mm) tempo prova da classe madeira compensada marinha.
(NL) Exterieur Grade (CDX) - 3/4’’(19mm) weer bewijs Marine grade multiplex.
(CS) vnější Grade (CDX) - 3/4’’(19mm) počasí důkaz Marine překližované desky.
(SK) exteriéru Grade (CDX) - 3/4’’(19mm) počasie dôkaz Marine preglejku.
(SL) zunanjost razred (CDX) - 3/4’’(19mm) vreme dokaz Marine Les
(HR) Exterior Grade (CDX) - 3/4”(19mm) Mjerno vrijeme morska razreda šperploča..
(HU) külső fokozat (CDX) - 3/4”(19mm) Időjárás bizonyítékot tengeri minőségű rétegelt lemezt.
(SV) exteriör Grade (CDX) - 3/4”(19mm) väder bevis Marine grade plywood.
(IT) borchie di legno esterna Grade (CDX) - 3/4”(19mm) compensato Meteo prova Marine
(PL) Zewnętrznego stopień (CDX) - 3/4”(19mm) pogoda dowód Marine sklejkę :
(RO) Exterior Grad (CDX) - 3/4”(19mm) Rezistență la intemperii placaj de calitate marină.
(BG) Exterior Grade (CDX) - 3/4” (19mm) Противотемпературен шперплат**.**
(TR) Exterior Grade (CDX) - 3/4”(19mm) Hava geçirmez Deniz sınıfı kontrplak

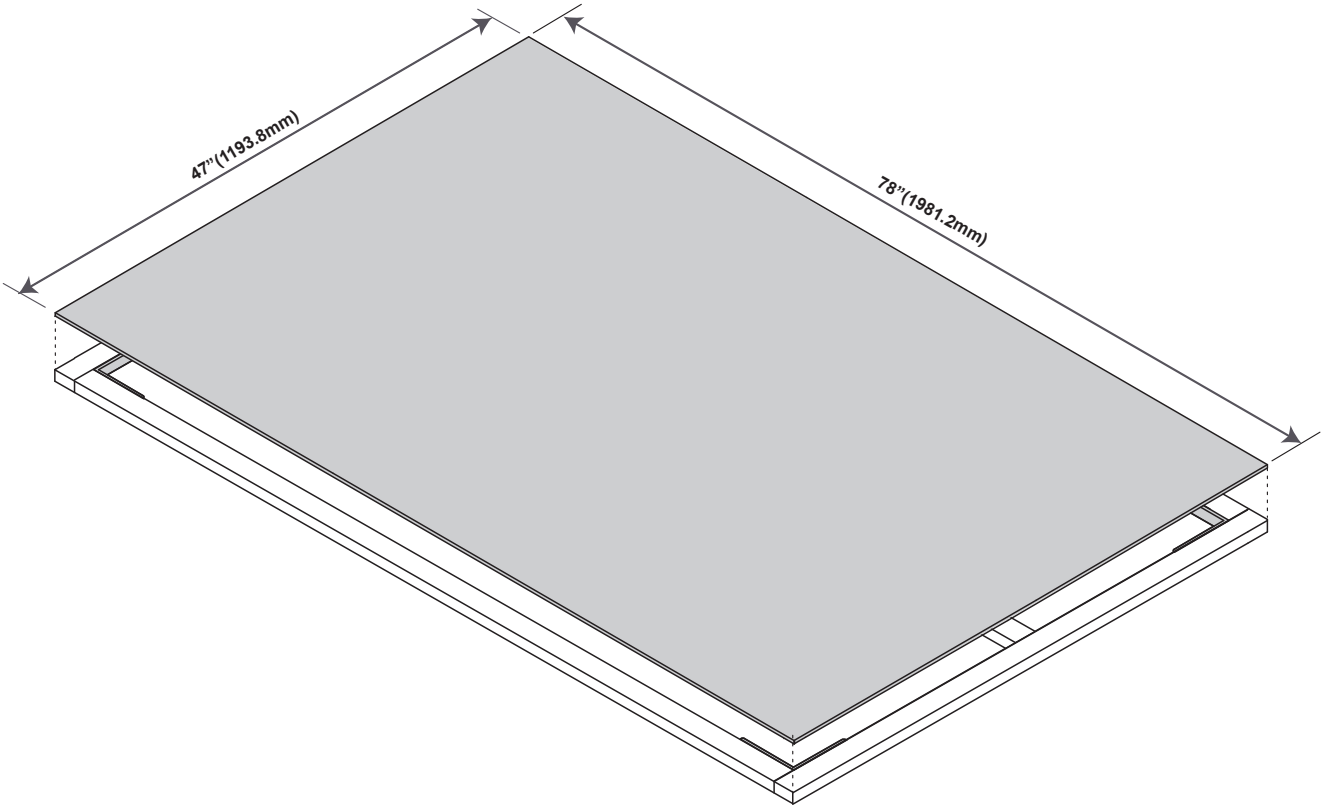

2

EN Concrete Platform	CS Betonové Platforma	IT Piattaforma in cemento
FR Plate-forme en béton armé	SK Betónové Platforma	PL Platforma betonowa
DE Betonauflage plattform	SL Betonski Platform	RO Platforma de beton
ES Base de hormigón	HR Betonski Platform	BG Бетон Платформа
PT Plataforma concreta	HU Beton Platform	TR Beton Platform
NL Betonnen plaat	SV Betongplattform	

★★★★★

EN **To ensure that your shed withstands high winds,we recommended to use this floor option.**
A concrete pad or a large size concrete patio stone squares is recommended for suitable floor base. Make sure it is firm and level and will allow drainage away from the site.Make a level concrete foundation,that has an outside dimension of 79 3/8" x 48 1/2"(2017mm x 1232mm).
For a concrete pad base, prepare a level bed for a firm footing layer of crushed stone. The concrete pad should then be poured to a thickness of 4 inches(100mm) to 5 inches (125mm). Allow to dry thoroughly for at least 48 hours.Manufacturer is not responsible for the choice and construction of the foundation.

FR **Pour vous assurer que votre hangar résiste à des vents violents, nous avons recommandé d'utiliser cette option de plancher.**
Une dalle de béton ou une grande taille concrètes dalles de patio de est recommandé pour base appropriée au sol. Assurez-vous qu'il est ferme et niveau et permettre un bon drainage du site. Faire niveau fondation en béton, qui a une dimension extérieure de 79 3/8" x 48 1/2"(2017mm x 1232mm) Pour hanger de base.
Pour une dalle en béton, préparer une couche de graviers de nive au. Le tampon de béton doit ensuite être coulé sur une épaisseur de 4 pouces (100 mm) à 5 pouces (125 mm). Laisser sécher complètement pendant au moins 48 heures..Le fabricant n'est pas responsable du choix et de la construction des fondations.

DE **Um sicherzustellen, dass Ihr Schuppen hohen Winden standhält, empfiehlt es sich, diese Bodenoption zu benutzen.**
Eine konkrete Auflage oder eine große Größe konkreten Patio Stein Quadrate wird empfohlen für die geeignete Standring. Stellen Sie sicher, es ist fest und Ebene und Entwässerung von der Website ermöglicht. Machen Sie eine Ebene Betonfundament, die eine externe Dimension von 79 3/8" x 48 1/2"(2017mm x 1232mm).
für eine konkrete Auflage hat base, einer soliden Basis Schicht aus Schotter ein Niveau Bett vorzubereiten. Die konkrete Auflage sollte dann zu einer Dicke von 4 Zoll (100 mm) bis 5 Zoll (125 mm) gegossen werden. Gründlich mindestens 48 Stunden trocknen lassen. Hersteller ist nicht verantwortlich für die Auswahl und Konstruktion der Stiftung.

ES **Para asegurarse que su caseta resiste vientos fuertes le recomendamos usar esta opción de suelo.**
Tener una buena base de hormigón le dará más fuerza a la caseta. Asegúrese de colocar en un terreno perfectamente nivelado y que permita un correcto drenaje. Haga una base con un perímetro exterior con las siguientes medidas: 79 3/8" x 48 1/2"(2017mm x 1232mm).
Cree el perímetro y coloque piedra para hormigonar en su interior, y eche el hormigón hasta una altura de entre 100mm y 125mm. Déjelo secar al menos 48 horas. El fabricante no es responsable de la construcción de la base de hormigón.

PT **Para garantir que o seu galpão resiste a ventos fortes, recomendamos usar esta opção de andar.**
Um bloco de concreto ou um quadrados de pedra de pátio de concreto de tamanho grande é recomendado para base apropriado do assoalho. Certifique-se que é firme e nivelada e permitirá drenagem longe do local. Fazer base de uma fundação de concreto nível, que tem uma dimensão exterior de 103 3/8"x 72 1/4"(2620mm x 1835mm).
Em um bloco de concreto, preparar uma cama de nível para uma camada firme de brita. O base de concreto deve ser derramado emseguida a uma espessura de 4 polegadas (100mm), 5 polegadas (125mm). Deixe para secar completamente pelo menos 48 horas. Fabricante não é responsável pela escolha e construção da Fundação.

NL **Om ervoor te zorgen dat uw schuur bestand is tegen hoge winden, raden wij u aan deze vloeroptie te gebruiken.**
Een concrete pad of een groot formaat concrete patio stenen pleinen wordt aanbevolen voor geschikt woord basis. Zorg ervoor dat het is stevig en niveau en drainage zal toestaan weg van de site. Een niveau concrete stichting, die een externe dimensie van 79 3/8" x 48 1/2"(2017mm x 1232mm)
For a concrete pad base, prepare a level bed for a firm footing layer of crushed stone. The concrete pad should then be poured to a thickness of 4 inches(100mm) to 5 inches (125mm). Allow to dry thoroughly for at least 48 hours.Manufacturer is not responsible for the choice and construction of the foundation.

CS **Abyste zajistili, že váš haly odolává silnému větru, doporučujeme použít tuto podlahu.**
Pro vhodnou podlahovou základnu se doporučuje betonová podložka nebo velké betonové terasové čtverce. Ujistěte se, že je pevný a rovný a umožní odvodnění od místa. Vyrobte hladký betonový podklad, který má vnější rozměr 79 3/8" x 48 1/2"(2017mm x 1232mm) pro základní shed.
U betonové podložky připravte rovnou lůžko pro pevnou podkladovou vrstvu drceného kamene. Betonová vložka by měla být nalita do tloušťky od 100 palců do 5 palců (125 milimetrů). Nechte důkladně vyschnout po dobu nejméně 48 hodin. Výrobce nezodpovídá za volbu a výstavbu nadace.

SK **Aby ste zabezpečili, že vaša haly odolá vysokému vetru, odporúčame použiť túto podlahovú možnosť.**
Na vhodnú podlahovú základňu sa odporúča betónová podložka alebo veľké betónové terasové kamenné štvorce. Uistite sa, že je pevný a rovný a umožní odvodnenie z miesta. Vytvorte základový betónový základ, ktorý má vonkajší rozmer 79 3/8" x 48 1/2"(2017mm x 1232mm) pre základňu.
Pre betónové podložky pripravte hladkú vrstvu pre pevnú základovú vrstvu drveného kameňa. Betónová podložka by mala byť potom naliata do hrúbky 4 palce (100 mm) až 5 palcov (125 mm). Nechajte dôkladne vysušiť aspoň 48 hodín. Výrobca nie je zodpovedný za výber a výstavbu nadácie.

SL **Da bi zagotovili, da bo vaša hiša odtegnila visoke vetrove, smo priporočili, da uporabite to možnost.**
Za primerne talne podlage je priporočljiva betonska podloga ali betonski trgi z velikimi površinami. Prepričajte se, da je čvrsta in raven ter omogočila drenažo stran od mesta. Izdelajte ravno betonsko podlago, ki ima zunanjo dimenzijo dimenzij 79 3/8" x 48 1/2"(2017mm x 1232mm) za Basic Shed.
Za betonsko podlago pripravite ravno posteljo za trdno podlago iz drobljenega kamna. Betonsko ploščo je treba nato vliti do debeline 4 palcev (100 mm) do 5 palcev (125 mm). Pustite, da se temeljito posuši najmanj 48 ur. Proizvajalec ni odgovoren za izbiro in gradnjo temeljev.

HR **Da bismo osigurali da vaš prolaz izdrži jak vjetar, preporučujemo da upotrijebite tu podu.**
Za pogodnu podnu bazu preporučuje se betonska podloga ili velike kamene ploče od betona. Pobrinite se da je čvrsta i razina i omogućit će odvod daleko od stranice. Izradite temeljni betonski temelj koji ima vanjsku dimenziju od 79 3/8" x 48 1/2"(2017mm x 1232mm) za Basic Shed.
Za betonsku podlogu, pripremite krevet na razini za čvrsto podnožje slomljenog kamena. Betonsku podlogu treba zatim izliti na debljinu od 100 mm do 125 inča. Ostavite temeljito suhom najmanje 48 sati. Proizvođač nije odgovoran za odabir i izgradnju zaklade.

HU **Annak érdekében, hogy a fészer ellenálljon a magas szeleknek, javasoljuk, hogy használja ezt a padlót.**
Betonpárna vagy nagyméretű betonpadló kőpadok ajánlottak megfelelő padlóalapra. Győződjön meg arról, hogy szilárd és vízszintes, és lehetővé teszi a vízelvezetést távol a helyszíntől. Végezzünk el egy szintetikus alapot, amely 79 3/8" x 48 1/2"(2017mm x 1232mm) külső méretekkel rendelkezik a Basic Shed számára.
Betonpárnás aljzat esetén készítsen egy szintes ágyat egy szilárd alapozórétegre. A betonpárnát ezután 100 mm-es és 125 mm-es vastagságúra kell önteni. Legalább 48 órán keresztül hagyja alaposan száradni. A gyártó nem vállal felelősséget az alapítvány kiválasztásához és megépítéséért.

SV **För att säkerställa att din skjul tål hög vind rekommenderar vi att du använder det här golvalternativet.**
En betongkudde eller en stor betongplattforms stenplattor rekommenderas för lämplig golvyta. Se till att den är fast och jämn och gör det möjligt att dränera bort från platsen. Gör en jämn betongfundament, som har en yttre dimension av 79 3/8" x 48 1/2"(2017mm x 1232mm) för Basic Shed.
För en betongplatta bas, förbereda en nivå säng för ett fast fotskikt av krossad sten. Betongplattan ska sedan hällas till en tjocklek av 4 tum (100 mm) till 5 tum (125 mm). Låt torka noggrant i minst 48 timmar. Tillverkaren ansvarar inte för valet och byggandet av stiftelsen.

IT **Per garantire che il tuo capannone sopporta venti elevati, abbiamo consigliato di utilizzare questa opzione a pavimento.**
Si consiglia un tappetino in calcestruzzo o un quadrato in pietra di cemento in grande formato per una base adatta. Assicurarsi che sia stabile e livellato e permetterebbe di drenare lontano dal sito. Realizzare una base di calcestruzzo di livello, che ha una dimensione esterna di 79 3/8" x 48 1/2"(2017mm x 1232mm) per Basic Shed.
Per una base di rilievo in calcestruzzo, preparare un letto a livello per un solido strato di pietra schiacciata. Il tappetino di calcestruzzo deve quindi essere versato ad uno spessore da 100 mm a 125 centimetri. Lasciare asciugare accuratamente per almeno 48 ore. Il produttore non è responsabile della scelta e della costruzione della fondazione.

PL **W celu zapewnienia, że szopy wytrzymują wysokie wiatry, zalecamy skorzystanie z tej opcji podłogi.**
Betonu pad lub duży rozmiar konkretne patio kamień kwadratów jest zalecane dla odpowiedniej bazy piętro. Upewnij się, że to jest prosto i stabilnie i pozwoli drenaż witryny. Zrobić fundamencie betonowym poziom, który ma wymiar zewnętrzny 79 3/8" x 48 1/2"(2017mm x 1232mm).
Do betonu pad podstawy, przygotować łóżko poziom dla firmy stopie warstwę tłucznia. Betonu pad powinien być następnie przelewa się do grubości 4 cali (100mm) do 5 cali (125mm). Pozostawić do wyschnięcia dokładnie na co najmniej 48 godzin. Producent nie jest odpowiedzialny za wybór i budowie fundamentów.

RO **Pentru a vă asigura că vaporul dvs. rezistă unor vânturi puternice, am recomandat să folosiți această opțiune pentru podea.**
Un tampon de beton sau o pătrată de piatră din beton de dimensiuni mari este recomandată pentru o bază adecvată pentru podea. Asigurați-vă că este ferm și la nivel și va permite scurgerea departe de site. Asigurați o fundație de beton de nivel, care are o dimensiune exterioară de 79 3/8" x 48 1/2"(2017mm x 1232mm) pentru Shed Basic.
Pentru o bază de bază de beton, pregătiți un pat de nivel pentru un strat ferm de piatră zdrobită. Plăcuța de beton trebuie apoi turnată la o grosime de 4 inci (100 mm) până la 5 inci (125 mm). Lăsați-l să se usuce bine timp de cel puțin 48 de ore. Producătorul nu este responsabil pentru alegerea și construirea fundației.

BG **За да сте сигурни, че Вашата барака издържа високи ветрове, препоръчваме да използвате тази опция за пода.**
За подходяща подова основа се препоръчва използването на бетонна подложка или големи бетонни квадратни плочки. Уверете се, че тя е здрава и равна и ще позволи дренаж далеч от мястото. Направете нивелирана бетонна основа, която има външен размер от 79 3/8" x 48 1/2"(2017mm x 1232mm) за основен навес.
За бетон основа на подложка, подгответе ниво легло за твърда основа слой от натрошен камък. След това бетонната подложка трябва да се излива на дебелина от 4 инча (100 мм) до 5 инча (125 мм). Оставете да изсъхне напълно за поне 48 часа. Производителят не носи отговорност за избора и изграждането на основата.

TR **Sunduğunuzdan yüksek rüzgarlara dayanıklı olmasını sağlamak için bu zemin seçeneğini kullanmanızı öneririz.**
Uygun taban tabanı için beton bir yastık veya büyük boy bir beton bahçe avlusu karosu önerilir. Sert ve sağlam olduğundan ve drenajın yerinden uzaklaşmasına izin vereceğinden emin olun. Basic Shed için dış boyut 79 3/8" x 48 1/2"(2017mm x 1232mm) olan düz bir beton temel oluşturun.
Beton pad taban için, ezilmiş taştan sağlam bir taban tabakası için düz bir yatak hazırlayın. Beton pedi daha sonra 4 inç (100mm) ila 5 inç (125mm) arasındaki bir kalınlığa dökülmelidir. En az 48 saat boyunca iyice kurumasına izin verin. Üretici, vakfın seçimi ve yapımı için sorumlu değildir.

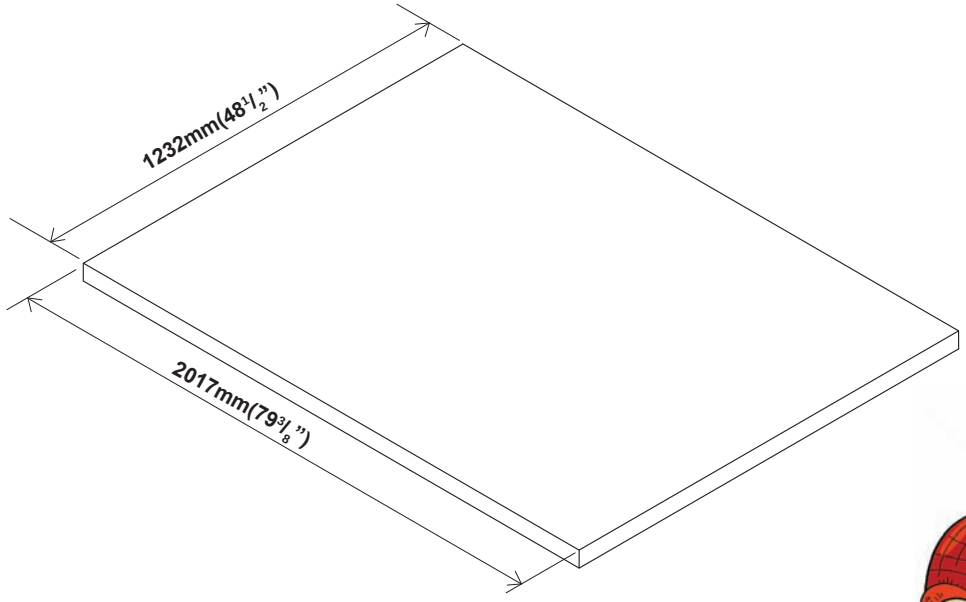

EN
1.Set the Torque limit of your Screw drill to #3 or #4 to ensure the Screws do not strip the Metal reinforcements.
2.It is important that these instructions are followed step by step.
3.Don't install under windy conditions.
4.All panels are clearly marked and care should be taken to use the correct one.
5.Use screws with plastic washers on top of prepainted surface only.

FR
1.Réglez la limite de couple de votre perceuse Vis à n # 3 o u n # 4 pour s'assurer que les vis ne supprime pas les renforts métalliques
2.Il est important que ces instructions soient suivies pas à pas.
3.Ne pas installer sous conditions de vent.
4.Toutes les parois sont clairement identifiées et il faut veiller à utiliser la bonne.
5.Utilisez des vis avec des rondelles en plastique sur le dessus de la surface pré peinte seulement.

DE
1.Stellen Sie die Torque Limit Ihres Schraube Bohrer # 3 ode r # 4, um die Schrauben sicher nicht strippen die Metallverstärkungen.
2.Diese Anleitung muss unbedingt Schritt für Schritt befolgt werden.
3.Die Montage nicht bei windigem Wetter vornehmen.
3.Alle Platten sind deutlich gekennzeichnet, und es sind unbedingt jeweils die richtigen Platte zu verwenden.
3.Benutzen Sie bei lackierten Oberflaechen nur Schrauben mit Plastikunterlegscheiben.

ES
1.Establecer el límite de par de su taladro tornillo de # 3 y # 4 para asegurar los tornillos no tira los refuerzos metálicos.
2.es importante que estas instrucciones se sigan paso a paso.
3.No instale en dias de mucho viento.
4.Todos los paneles están claramente señalizados y asegurase de seleccionar el correcto en cada momento del montaje.
5.Use los tornillos y las arandelas plásticas solo en las partes prepintadas.

PT
1.Defina o limite de Torque de sua broca parafuso para # 3 ou # 4 para garantir que os parafusos não tira os reforços de metal.
2.É importante que estas instruções sejam seguidas passo a passo.
3.Não instale sob condições com forças ventanosas.
4.Todos os painéis estão claramente marcados, um cuidado deve ser tomado para o uso correcto.
5.Utilize parafusos com anilhas plásticas em cima da superfície prepainted apenas.

NL
1.Stel de Torque limiet van uw Schroef boormachine op # 3 en # 4 om de schroeven zorgen niet strip de Metal versterkingen.
2.Het is belangrijk dat volgende instructies stap voor stap worden gerespecteerd.
3.Nooit de schuur installeren onder winderige omstandigheden.
4.Markeer alle panelen zorgvuldig en gebruik altijd de juiste panelen.
5.Gebruik schroeven met plastieken ring aan de bovenkant of voor gelakt ondergrond.

CS
1.Nastavte mezní hodnotu točivého momentu vrtacího vrtáku na #3 nebo #4, abyste zajistili, že šrouby neztáhnou kovové výztuhy.
2.Je důležité aby jste tento návod sledovali krok za krokem.
3.Nemontujte při větrném počasí.
4.Každý panel je označen a musíte dávat pozor zda používáte ten správný.
5.používejte šrouby z plastovým těsněním pouze na natřenou plochu.

SK
1.Nastavte limit krútiaceho momentu vŕtacieho vrtáka na #3 alebo #4, aby ste zaistili, že skrutky nezaberajú kovové výstuhy.
2.Je nutné dodržiavať tieto inštrukcie krok za krokom.
3.Neinštalujte za veterných podmienok.
4.Všetky panely sú jasne označené a pozorne si treba vybrať ten správny.
5.Použite skrutky s plastovými podložkami len na natretej ploche.

SL
1.Za omejitev vrtilnega momenta vijačnega vijaka nastavite #3 ali #4, da zagotovite, da vijaki ne ojačitijo kovinskih ojačitev.
2.Pomembno je, da sledite opisanim navodilom korak za korakom.
3.Montaže ne izvijajte, kadar piha močen veter.
4.Vse plošče so jasno označene. Paziti je treba, da vzamete vsakokrat pravilno ploščo.
5.Uporabite vijake s plastičnimi podložkami samo na vrhu grundirane površine.

HR
1.Postavite granicu zakretnog momenta Vašeg vijčanog bušilica na #3 ili #4 kako biste osigurali da vijci ne skidaju metalna pojačanja.
2.To je važno da ovih instrukcije su slijedili korak po korak.
3.Nemojte instalirati pod vjetrovitim uvjetima.
4.Svi paneli su jasno označene i brigu treba poduzeti kako bi se koristiti ispravan panel
5.Koristite vijaka sa plastičnim podmetakima na vrhu od unaprijed - obojana površinska.

HU
1.Állítsa a csavarhúzó nyomatékhatárait #3 vagy #4-re, hogy a csavarok ne csavarják le a fém vasalatokat
2.Fontos, hogy az itt következő instrukciókat lépésről lépésre betartsa.
3.Szeles időben ne végezzen összeszerelést.
4.Minden panel egyértelműen meg van jelölve, ügyeljen arra, hogy a megfelelőt használja.
5.Előre festett felületeken csak műanyag alátétekkel használja a csavarokat.

SV
1.Ställ in momentskruven på din skruvborr till #3 eller #4 för att säkerställa att skruvarna inte slår av metallförstärkningarna.
2.Det är viktigt att dessa instruktioner följs steg för steg.
3.Installera inte när det är blåsigt.
4.Alla paneler är tydligt markerade och försiktighet bör vidtas för att använda rätt.
5.Använd skruvarna med plastskivor endast på förmålad yta.

IT
1. Impostare il limite di coppia della fresa a vite a #3 o #4 per assicurare che le viti non striscia i rinforzi metallici
2.E' molto importante che queste istruzioni vengano seguite passo dopo passo.
3.Non installare in presenza di forte vento.
4.Tutti i pannelli sono chiaramente contrassegnati e bisogna fare attenzione a usare quello corretto.
5.Usare viti con rondelle di plastica solo sulla superficie pre-verniciata.

PL
1.Zestaw limit momentu obrotowego twój śruby wiercenia do # 3 lub # 4, aby upewnić się, że śruby nie taśmy wzmocnień
2.Bardzo ważne jest, by dokładnie stosować się do niniejszej instrukcji.
3.Nie należy montować w przypadku silnego wiatru.
4.Wszystkie panele ścienne są dokładnie oznakowane i należy zwrócić uwagę, aby używać właściwych elementów.
5.Używaj śrub z plastikowymi uszczelkami wyłącznie na wcześniej pomalowanej powierzchni.

RO
1.Setaţi limita de cuplu a burghiului dvs. de şurub la #3 sau #4 pentru a vă asigura că şuruburile nu lărgeşte armăturile metalice.
2.Este importantă respectarea pas cu pas a acestor instrucţiuni.
3.Nu instalaţi dacă vântul atinge viteze mari.
4.Toate panourile sunt clar marcate şi trebuie avut grijă să se folosească cel corect.
5.Folosiţi şuruburi cu şaibe de plastic doar pe suprafaţa prevopsită.

BG
1.Нагласете границата на въртящия момент на винтовата витла до #3 или #4, за да се уверите, че винтовете не изрязват металните подсилвания.
2.Важно е да следвате инструкциите стъпка по стъпка.
3.Да не се монтира при ветровито време.
4.Всички панели са ясно маркирани и трябва да се внимава за правилното използване на всеки от тях.
5.Използвайте винтове с пластмасови шайби само върху предварително боядисани повърхности.

TR
1.Vidaların Metal takviyeleri soymadığından emin olmak için Vidalı matkabınızın Moment sınırını #3 veya #4'e ayarlayın.
2.Talimatların sırasıyla uygulanması önemlidir.
3.Rüzgarlı havalarda kurmayınız.
4.Bütün paneller dikkatlice işaretlenmeli ve doğru olanın kullanıldığına dikkat edilmelidir.
5.Önceden boyanmış yüzey için sadece Vida ve plastic pul kullanınız.

1

EN	Base Frame	CS	Základní kostra	IT	Cornice di Base
FR	Canaux de base	SK	Základňový rám	PL	Rama fundamentowa
DE	Bodenrahmen	SL	Osnovni okvir	RO	Rama bazei
ES	Armazón de la base	HR	Baza okvir	BG	Основна Рама
PT	Base de armação	HU	Alapváz	TR	Temel Çerçevesi
NL	Basis frame	SV	Basram		

EN	Parts needed	CS	Potřebné součástí	IT	Parti occorrenti
FR	Pièces nécessaires	SK	Potrebné časti	PL	Niezbędne elementy
DE	Benötigte Teile	SL	Dele, ki jih boste potrebovali	RO	Elementele componente necesare
ES	Piezas necesitadas	HR	Dijelovi potreban	BG	Необходими части
PT	Peças Necessárias	HU	Szükséges részek	TR	Gerekli parçalar
NL	Onderdelen nodig	SV	Delar som behövs		

MC01	1
MC02	1
MC03	2
MC04	2
MC05	1
MA07	4
S1	24

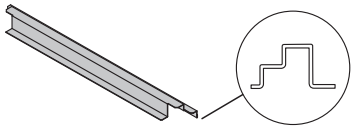

MC01 (x1)
MC02 (x1)

S1 (x4)

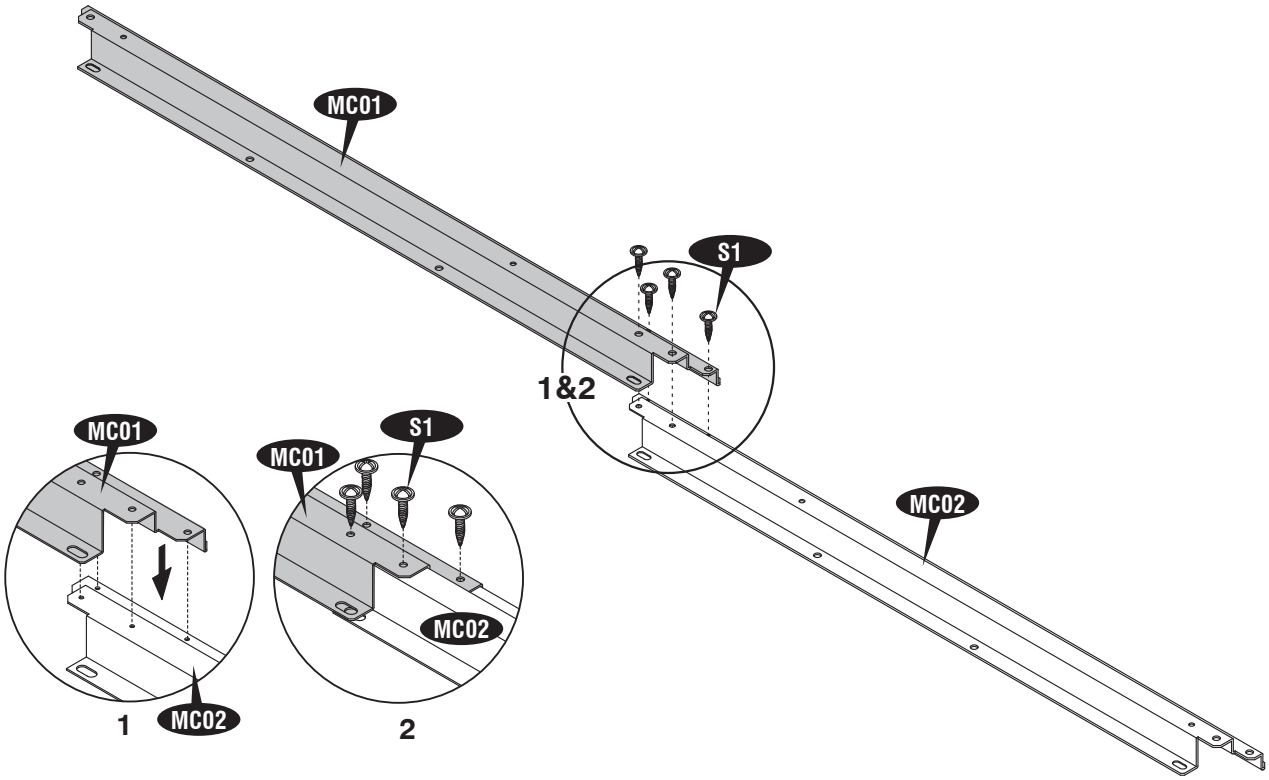

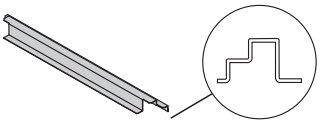

MC03 (x2)

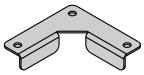

MA07 (x2)

S1 (x8)

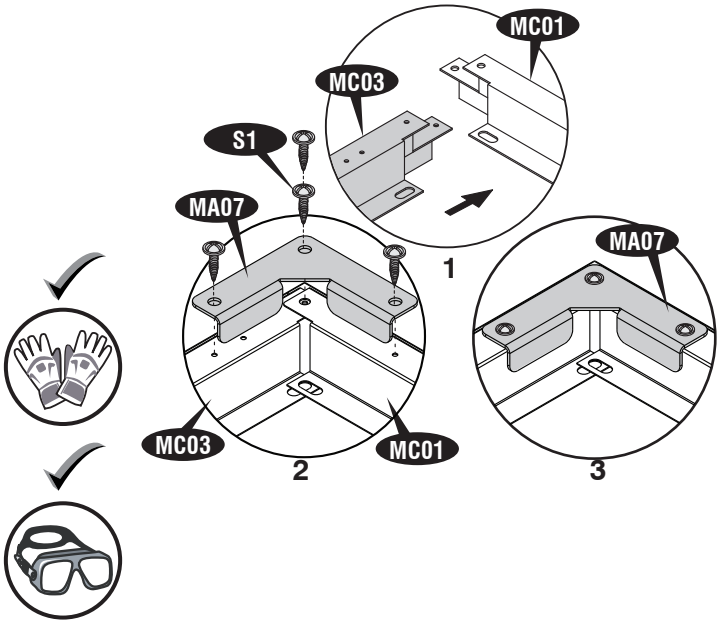

1

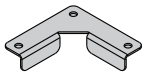

MA07 (x2)

S1 (x8)

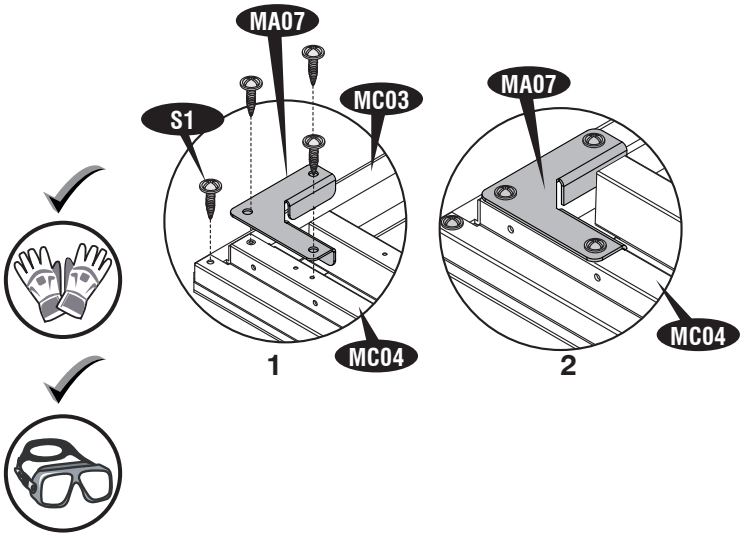

S1 (x4)

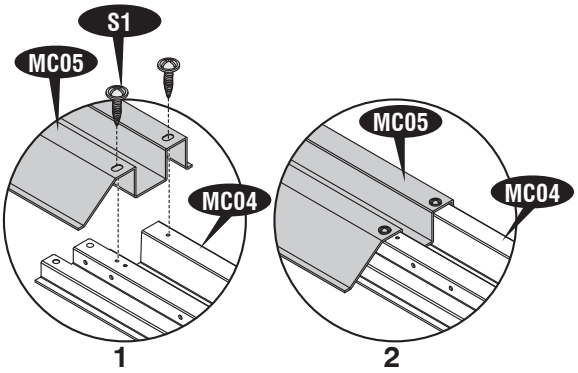

2

- EN Walls & Columns
- FR Murs et colonnes
- DE Wände und Säulen
- ES Columnas y paredes
- PT Paredes e Colunas
- NL Panelen en stijlen
- CS Zdi a kolumny
- SK Steny a stĺpy
- SL Stene in stebri
- HR Zidovi i Kolumne
- HU Falak és oszlopok
- SV Väggar & Kolumner
- IT Pareti & Colonne
- PL Ściany I Kolumya
- RO Pereţi şi stâlpi
- BG Стени & Колони
- TR Duvarlar & Sütunlar

- EN Parts needed
- FR Pièces nécessaires
- DE Benötigte Teile
- ES Piezas necesitadas
- PT Peças Necessárias
- NL Onderdelen nodig
- CS Potřebné součástí
- SK Potrebné časti
- SL Dele, ki jih boste potrebovali
- HR Dijelovi potreban
- HU Szükséges részek
- SV Delar som behövs
- IT Parti occorrenti
- PL Niezbędne elementy
- RO Elementele componente necesare
- BG Необходими части
- TR Gerekli parçalar

ME01	1
ME02	1
MC08	1
MC09	1
MA12	1
MC10	1

MC11	1
MG01	2
MG02	2
MG03	2
MG04	1
MG05	1

ME10	1
ME11	2
ME12	1
ME13	1
MC13	1
MG14	2

ME27	4
ME28	3
MA47	4
PW	84
S1	110
S3	4

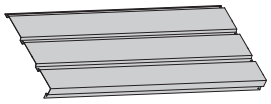

ME27 (x1)

S1 (x2)

PW (x2)

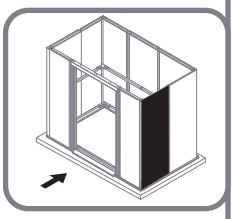

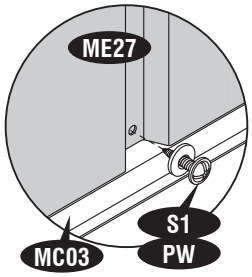

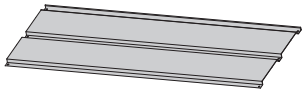

MG14 (x1)

PW (x2)

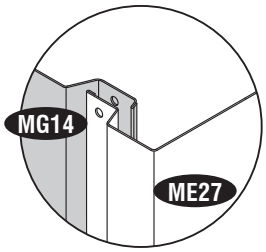

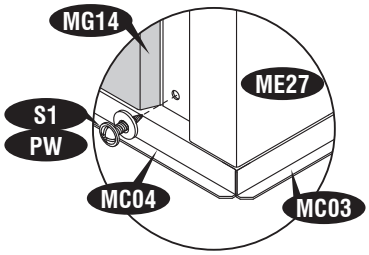

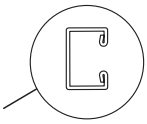

MC09 (x1)

S1 (x2)

PW (x2)

4

ME12 (x1)

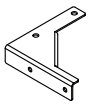
ME13 (x1)

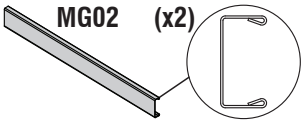
MG02 (x2)

S1 (x2)

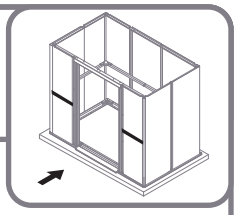

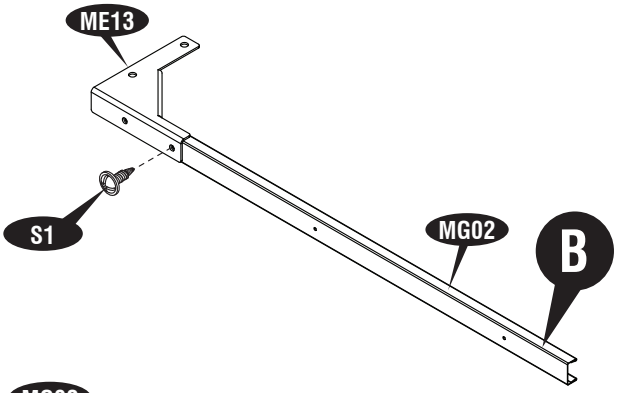

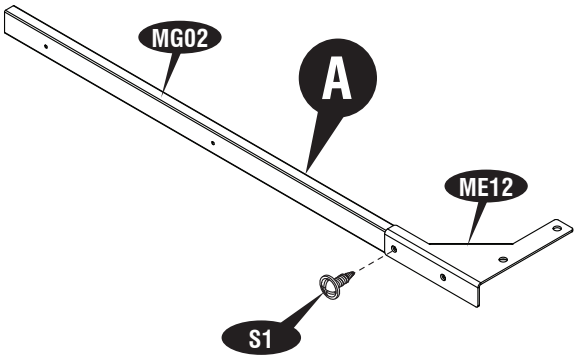

5

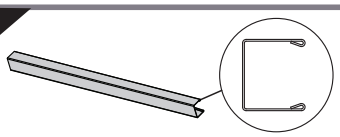
MG04 (x1)
MG05 (x1)

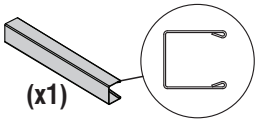
ME10 (x1)

S1 (x4)

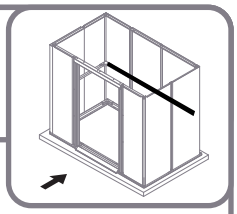

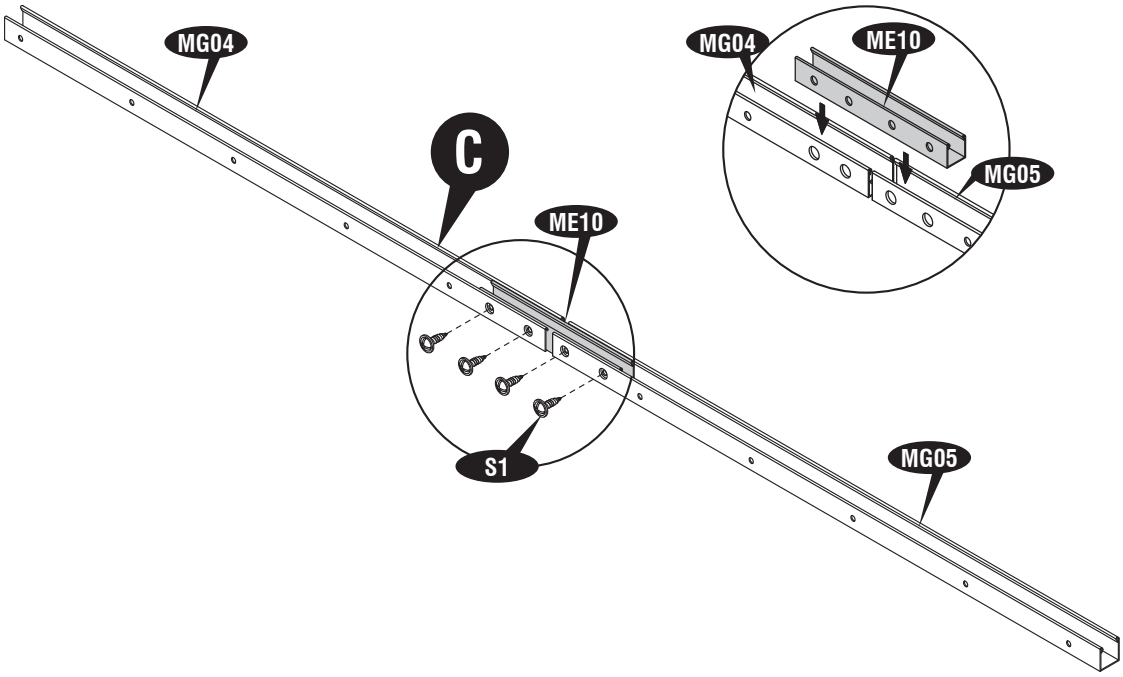

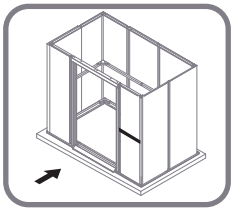

7

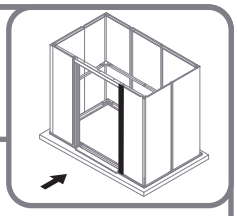

8

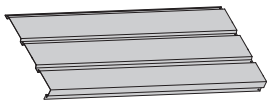

ME27 (x1) | S1 (x2) | PW (x2)

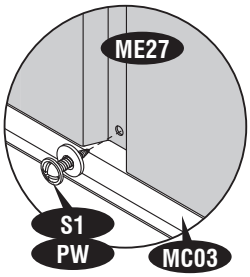

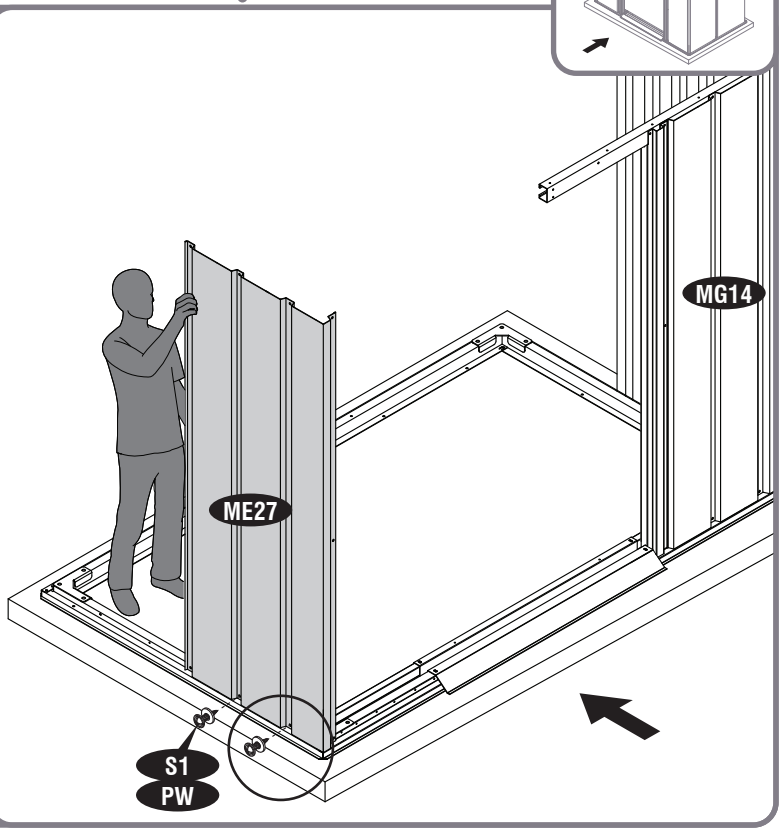

9

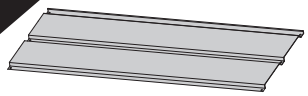

MG14 (x1) | S1 (x2) | PW (x2)

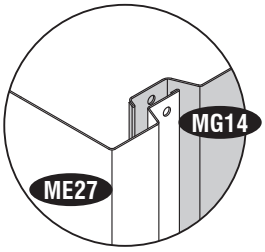

1

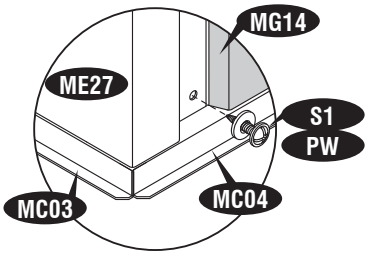

2

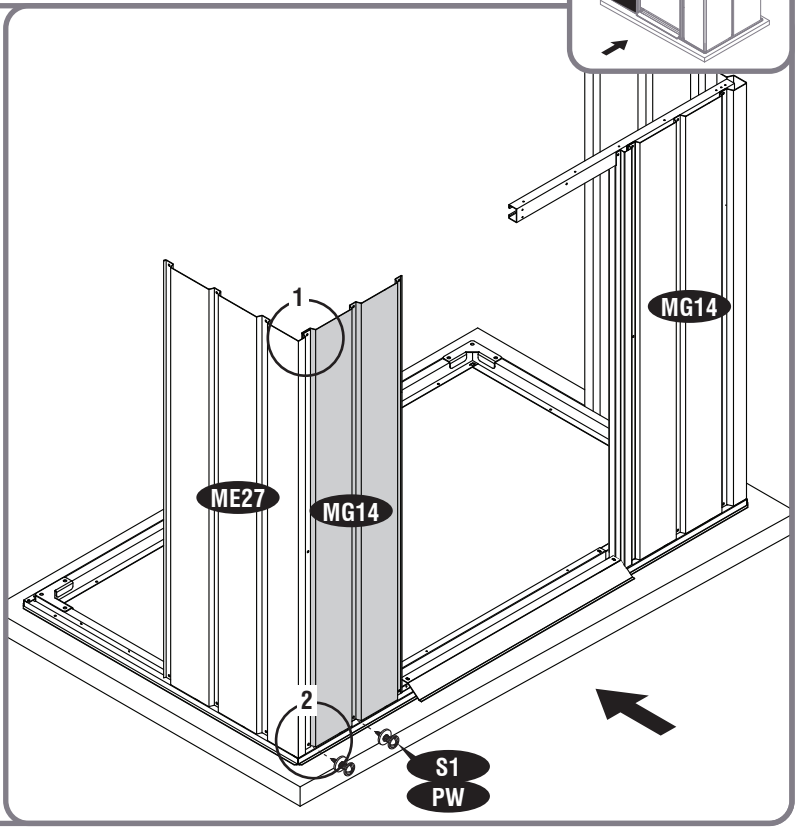

10

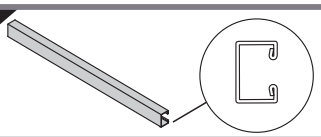

MC08 (x1)

S1 (x2)

PW (x2)

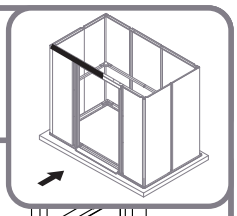

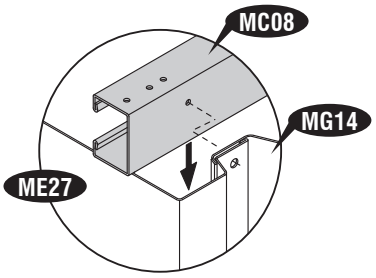

1

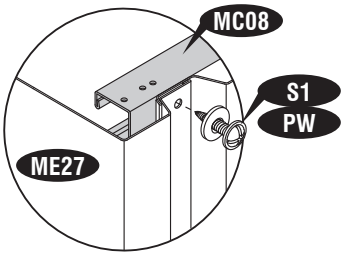

2

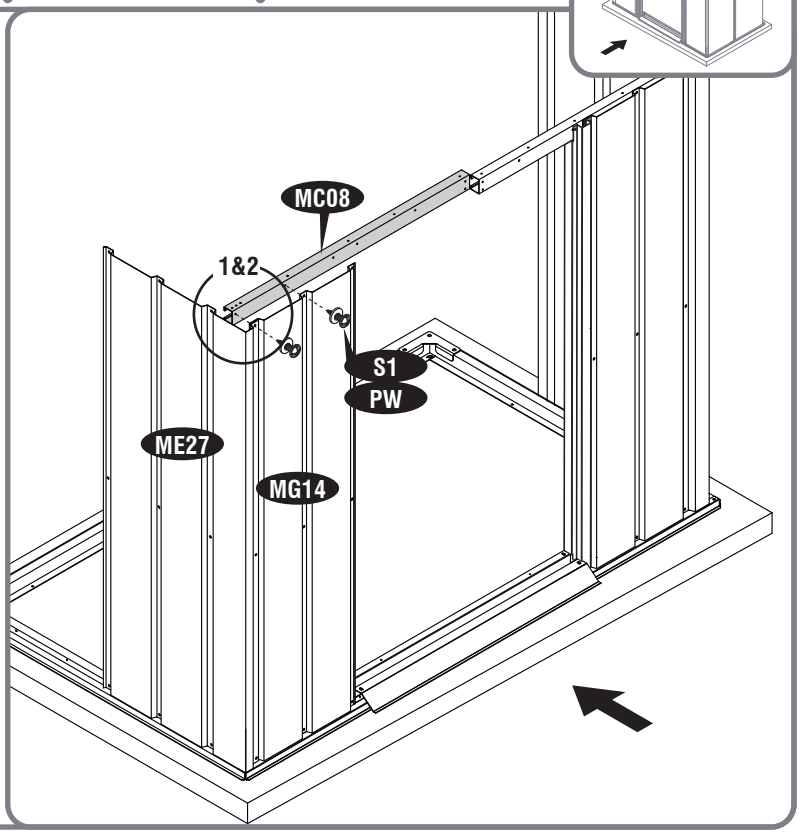

11

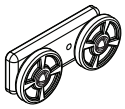

MA47 (x4)

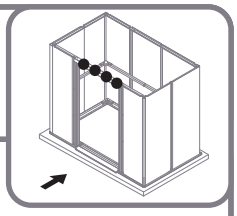

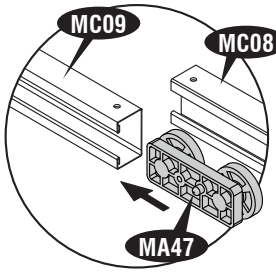

1

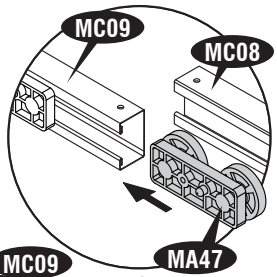

2

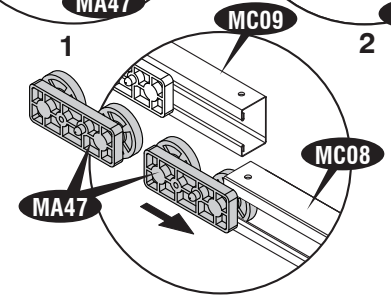

3

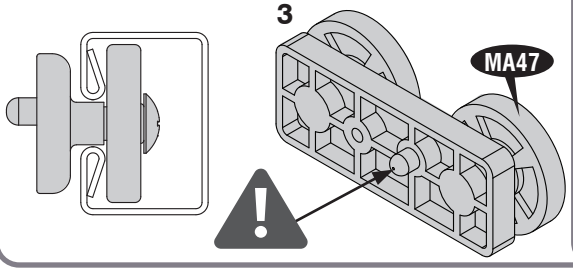

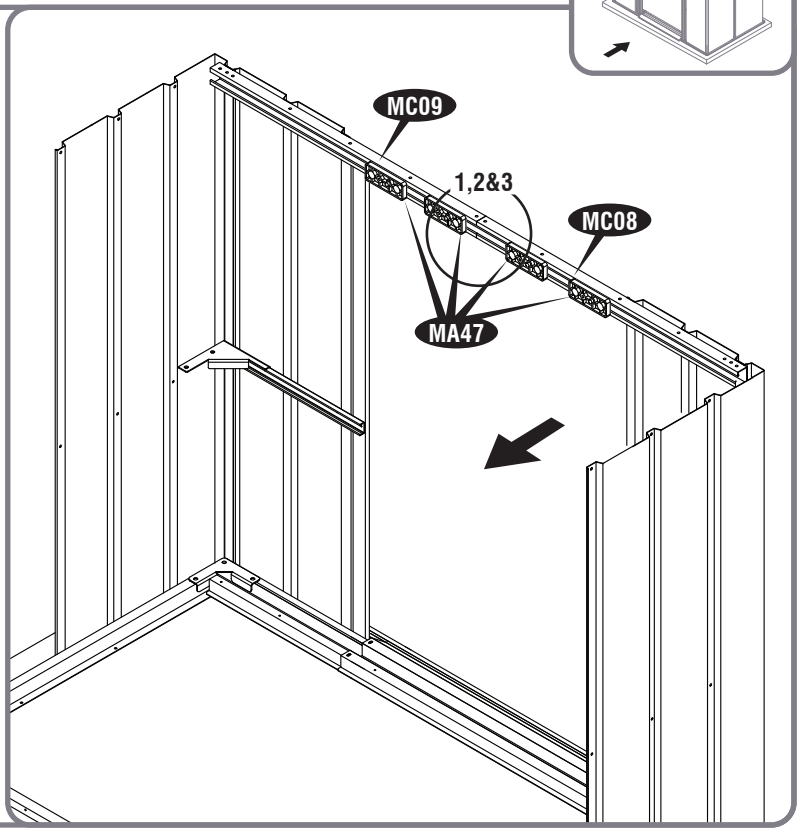

12

14

ME01 (x1)

S1 (x5) S3 (x2) PW (x7)

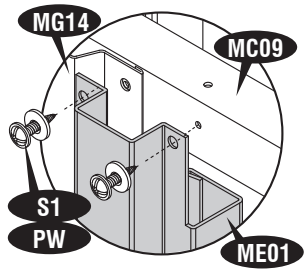

1

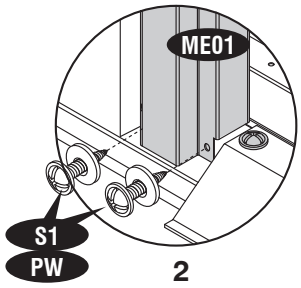

2

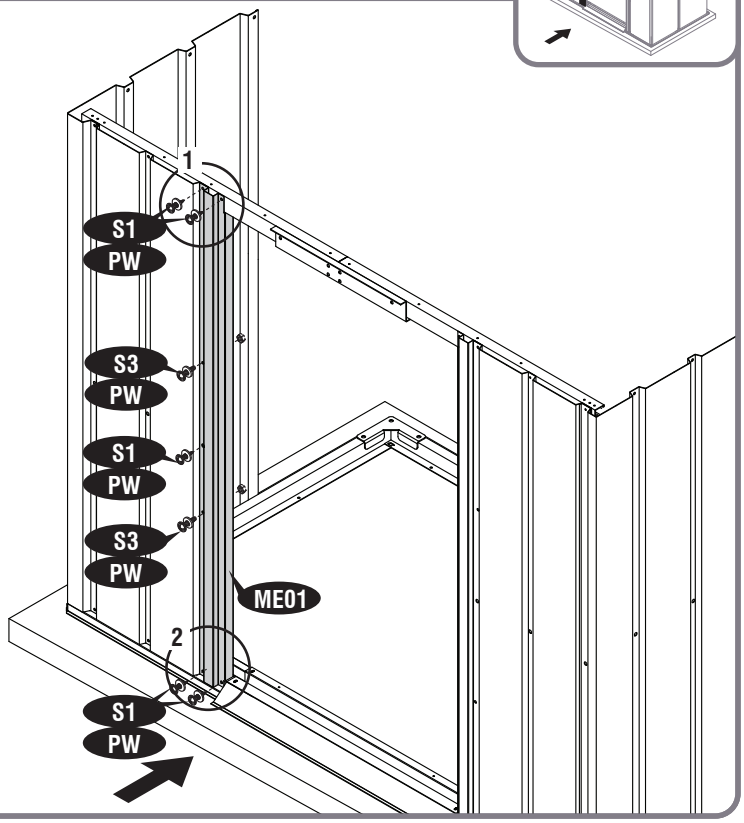

15

ME27 (x1)

S1 (x3)

PW (x3)

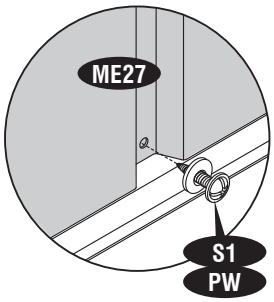

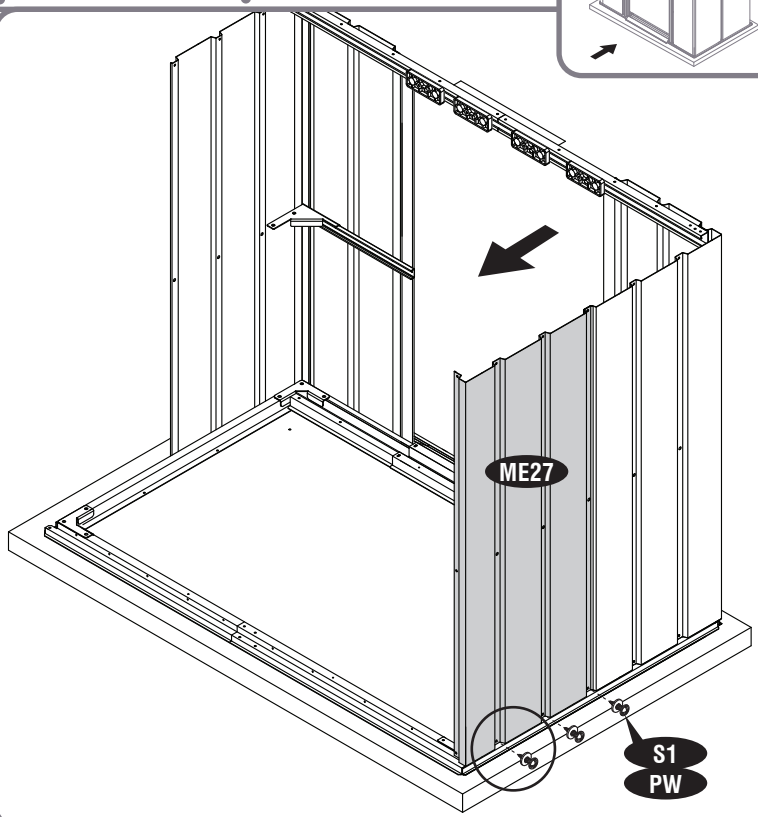

16

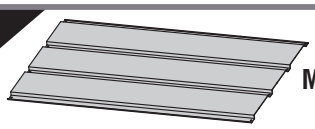

ME28 (x1) | S1 (x3) | PW (x3)

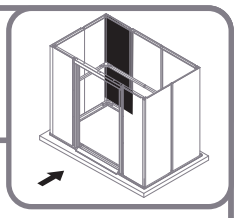

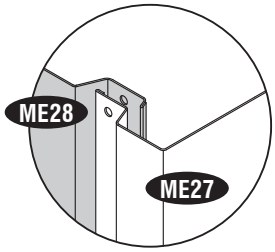

1

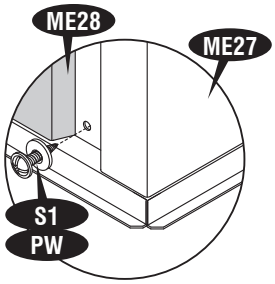

2

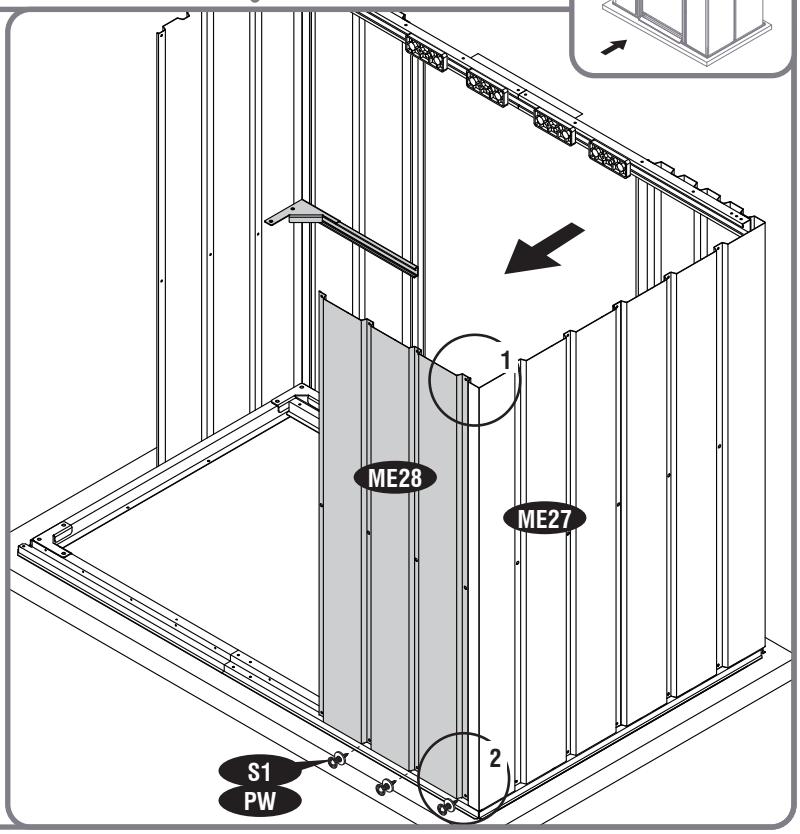

17

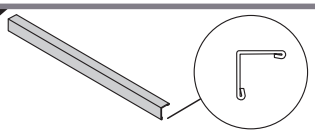

MC10 (x1) | S1 (x3) | PW (x3)

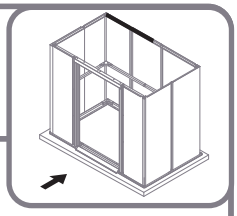

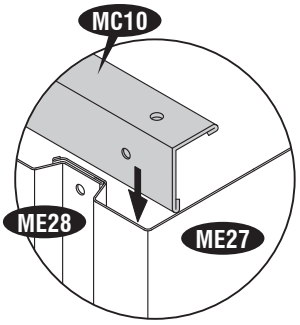

1

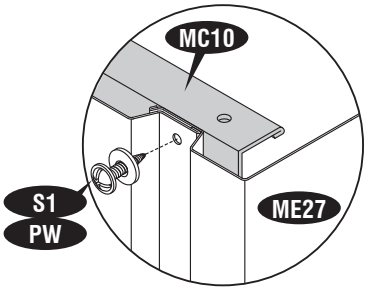

2

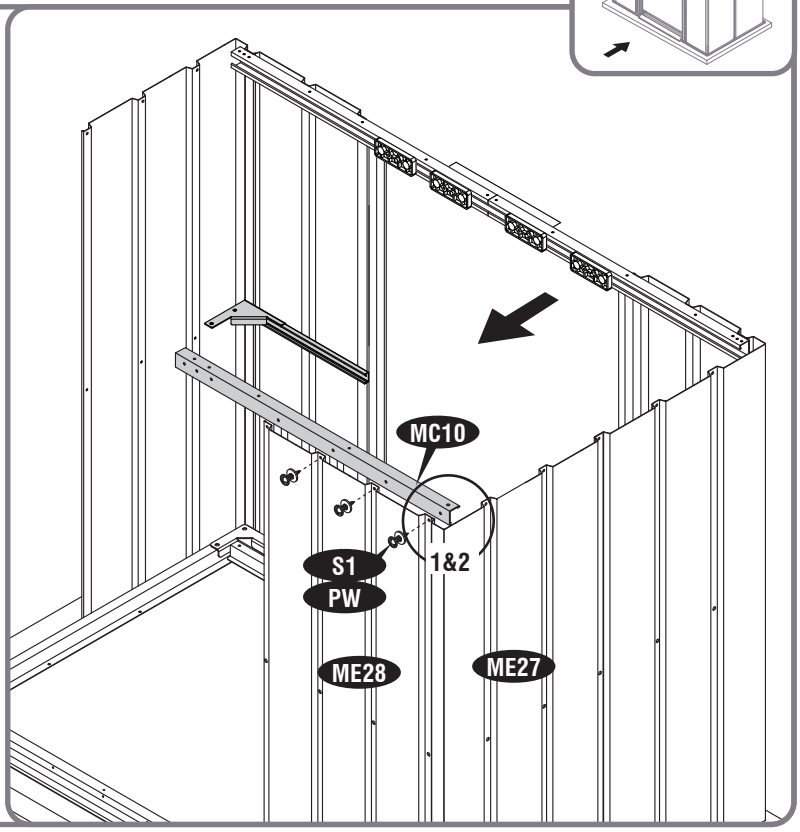

18

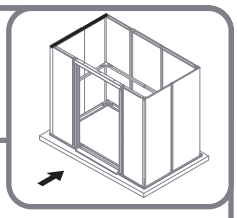

19

S1 (x7)

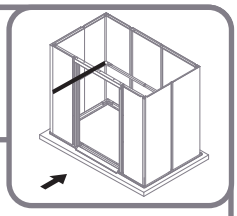

20

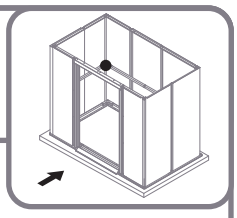

21

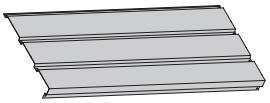

ME27 (x1)

S1 (x3)

PW (x3)

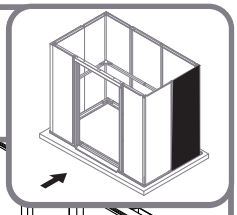

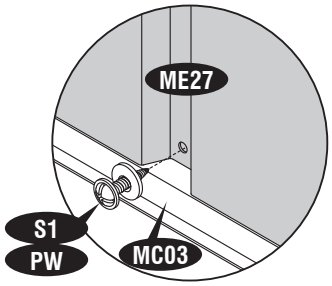

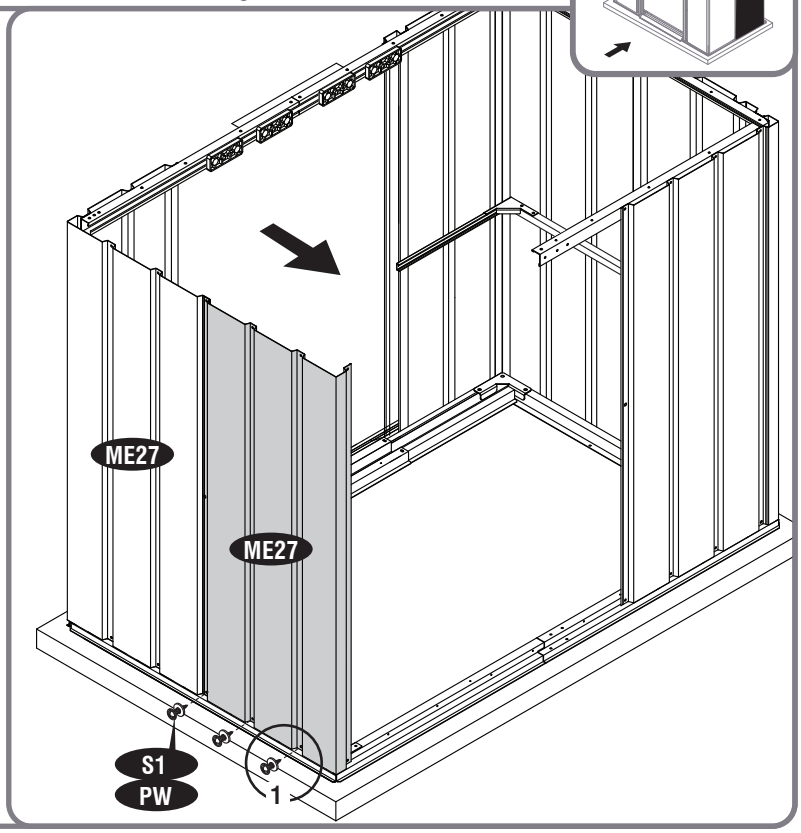

22

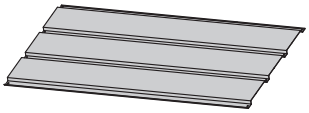

ME28 (x1)

S1 (x3)

PW (x3)

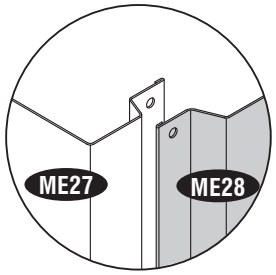

1

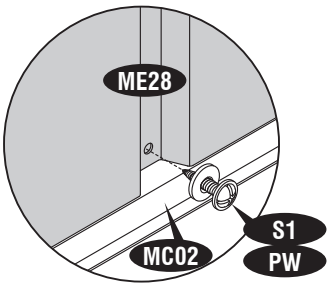

2

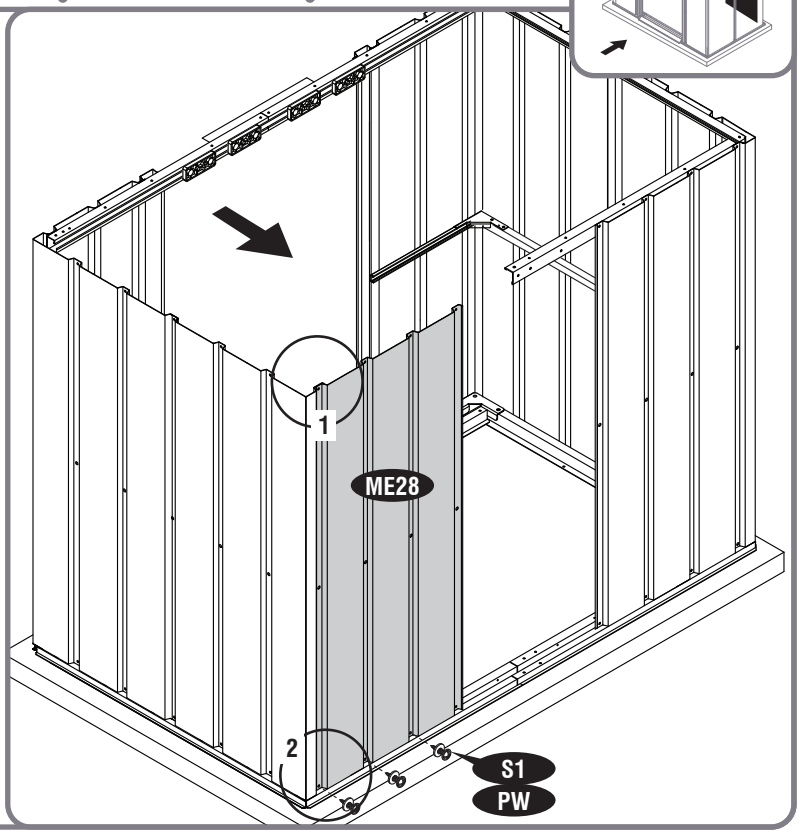

23

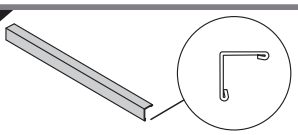

MC11 (x1)

S1 (x5)

PW (x3)

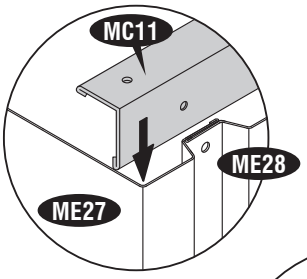

1

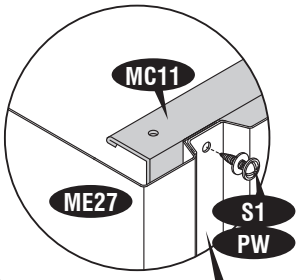

2

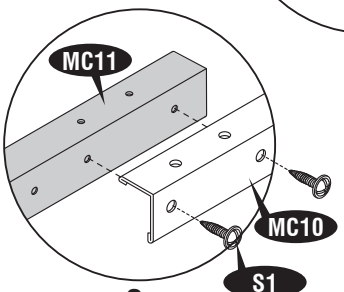

3

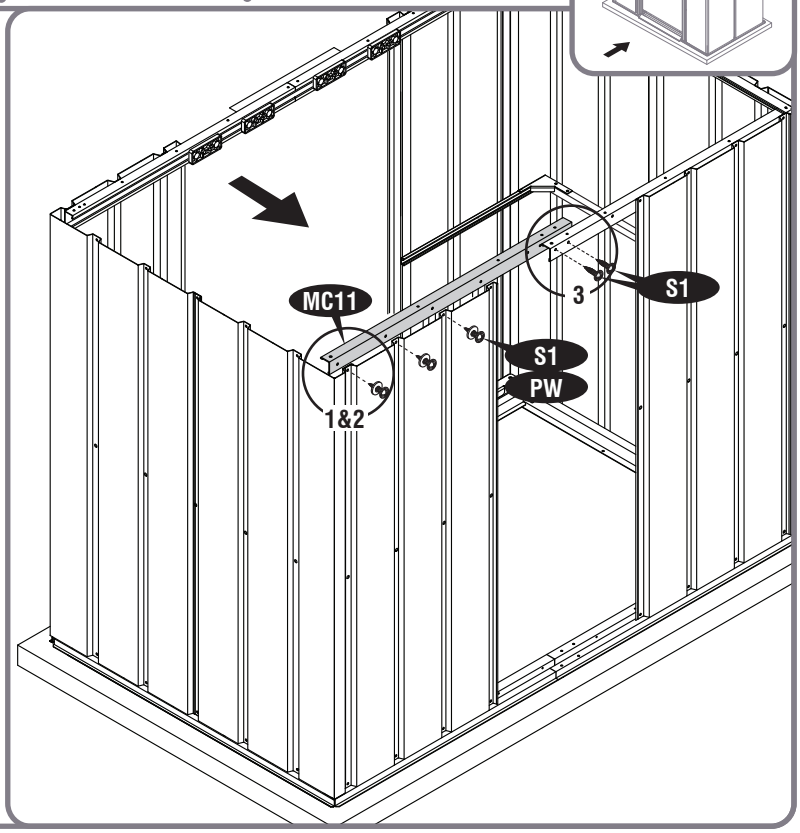

24

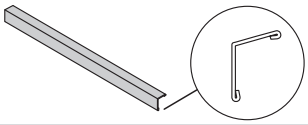

MG01 (x1)

S1 (x5)

PW (x5)

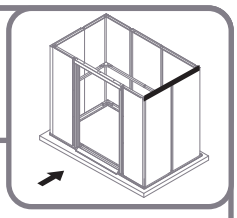

25

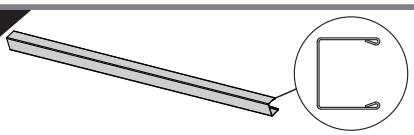

MG03 (x1)

S1 (x7)

PW (x5)

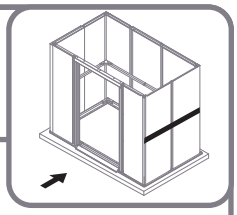

26

S1 (x2)

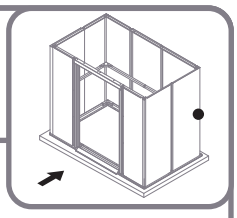

27

S1 (x8)

PW (x4)

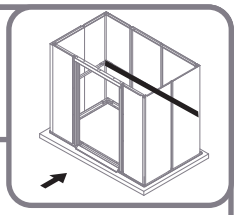

C

28

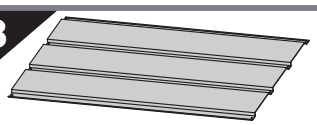

ME28 (x1)

S1 (x12)

PW (x12)

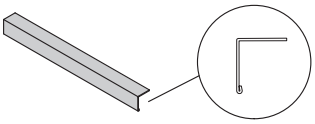

3

EN	Roof	CS	Střecha	IT	Soffitto
FR	Toit	SK	Strecha	PL	Dach
DE	Dach	SL	Streha	RO	Acoperişul
ES	El techo	HR	Krov	BG	Покрив
PT	Telhado	HU	Tető	TR	Çatı
NL	Dak	SV	Tak		

EN	Parts needed	CS	Potřebné součástí	IT	Parti occorrenti
FR	Pièces nécessaires	SK	Potrebné časti	PL	Niezbędne elementy
DE	Benötigte Teile	SL	Dele, ki jih boste potrebovali	RO	Elementele componente necesare
ES	Piezas necesitadas	HR	Dijelovi potreban	BG	Необходими части
PT	Peças Necessárias	HU	Szükséges részek	TR	Gerekli parçalar
NL	Onderdelen nodig	SV	Delar som behövs		

MA18	2
MG06	2
MG07	1
MG08	1
MG09	2
MG10	2

MA26	2
MG11	1
ME25	2
MG15	2
MG16	2
MG17	2

MG18	2
MA49	2
WST	2.8Mtr
TC	4
PW	52
F1	18

S1	52
S2	30
S3	20
S8	18

1

MG16 (x1)

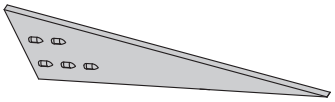

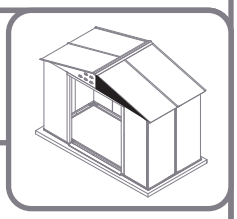

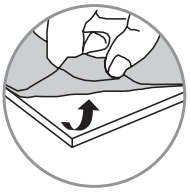

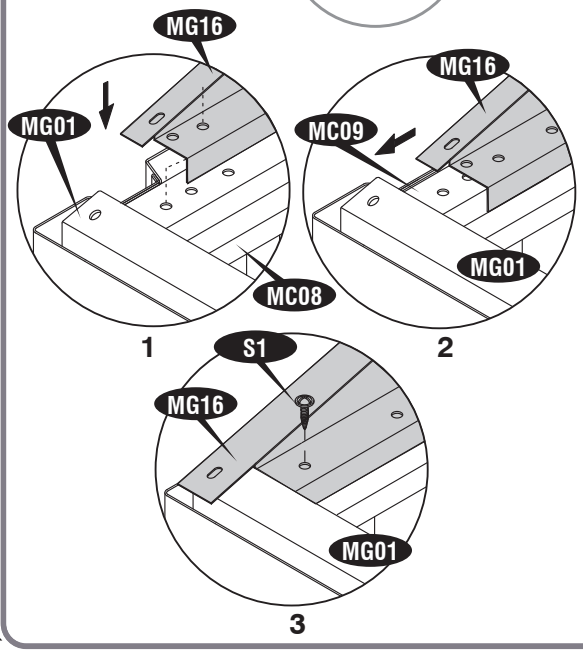

2

3

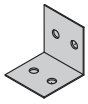

MA18 (x2)

S1 (x2)

4

5

6

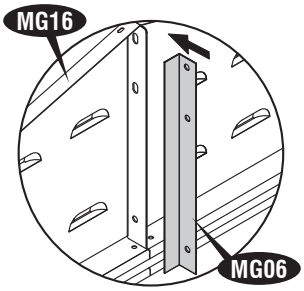

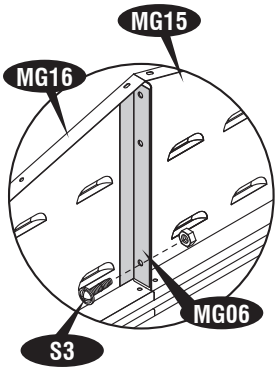

7

8

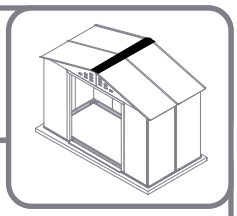

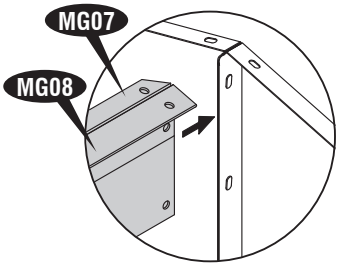

1

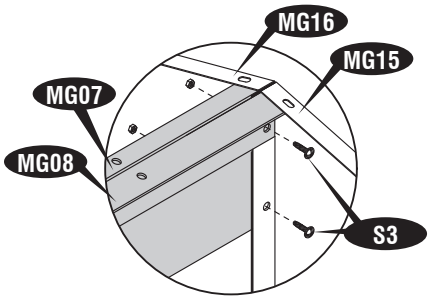

2

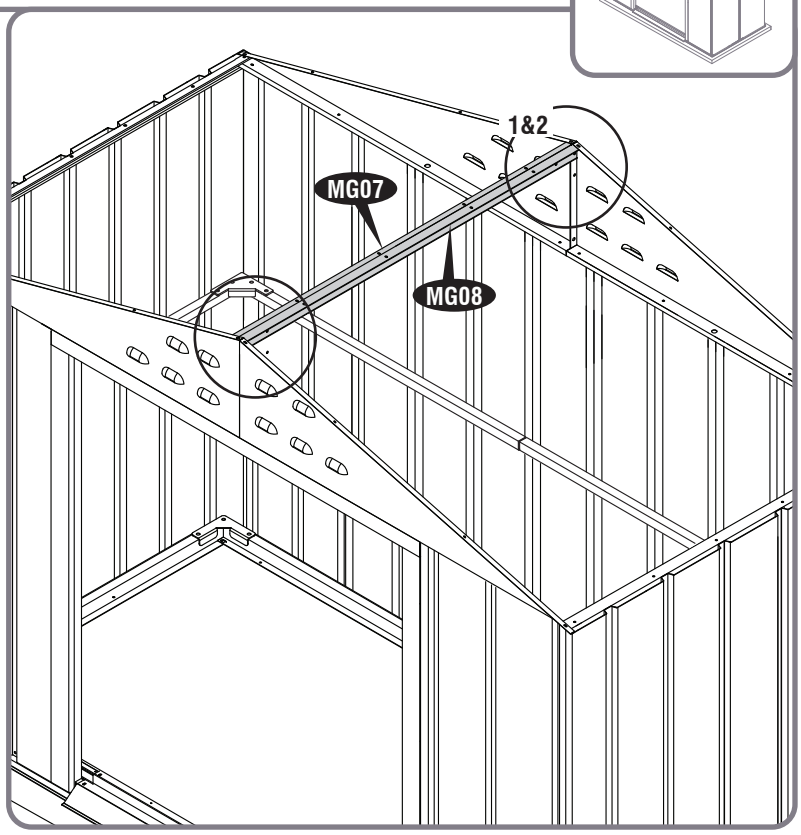

9

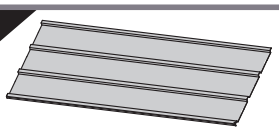

MG17 (x1)

PW (x3)

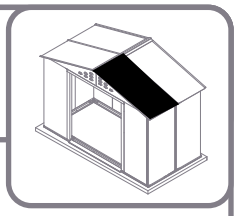

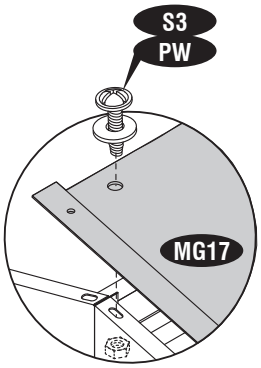

10

11

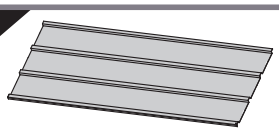

12

13

14

15

16

17

18

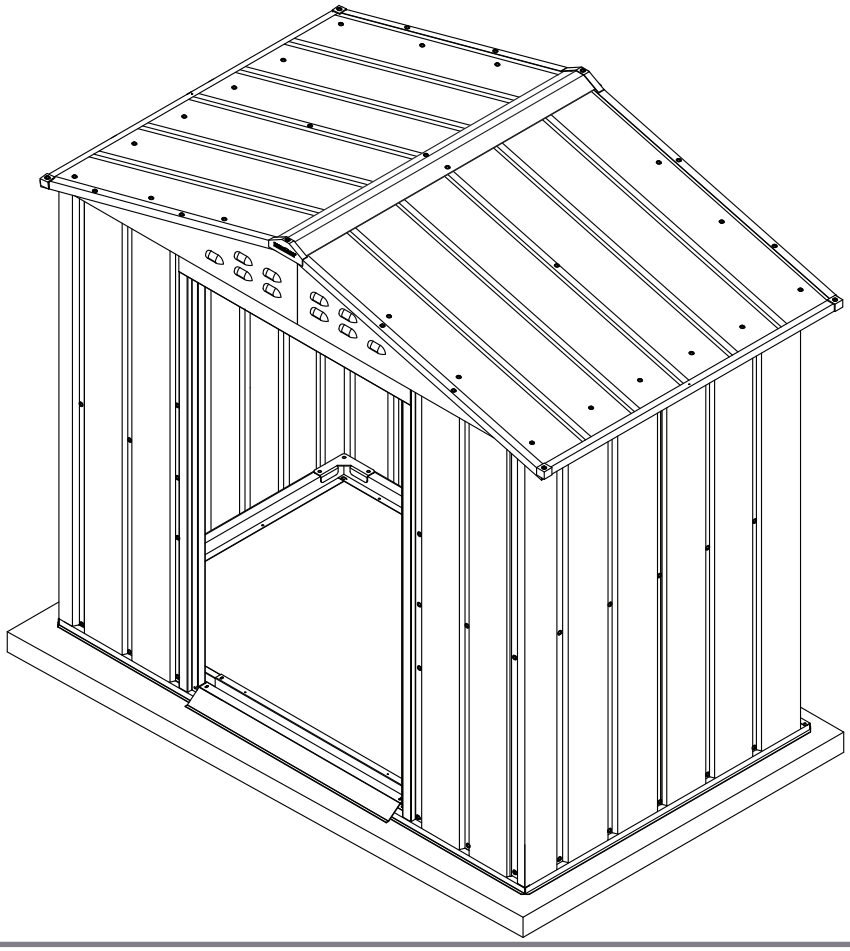

EN Assembly on Wooden plarform
FR Ensemble sur plate-forme en bois
DE Montage auf Holzplattform
ES Montaje de la plataforma de madera
PT Montagem em plataforma de madeira
NL Montage op houten platform
CS Montáž na dřevěnou plošinu
SK Montáž na drevenej plošine
SL Montaža na leseni plošči
HR Montaža na drvenoj platformi
HU Összeszerelés faplatformon
SV Montering på träplattform
IT Montaggio su piattaforma in legno
PL Montaż na drewnianej platformies
RO Adunarea pe platforma de lemn
BG Сглобяване на дървена платформа
TR Ahşap platform üzerine montaj

★★★☆☆

S2 (x18)

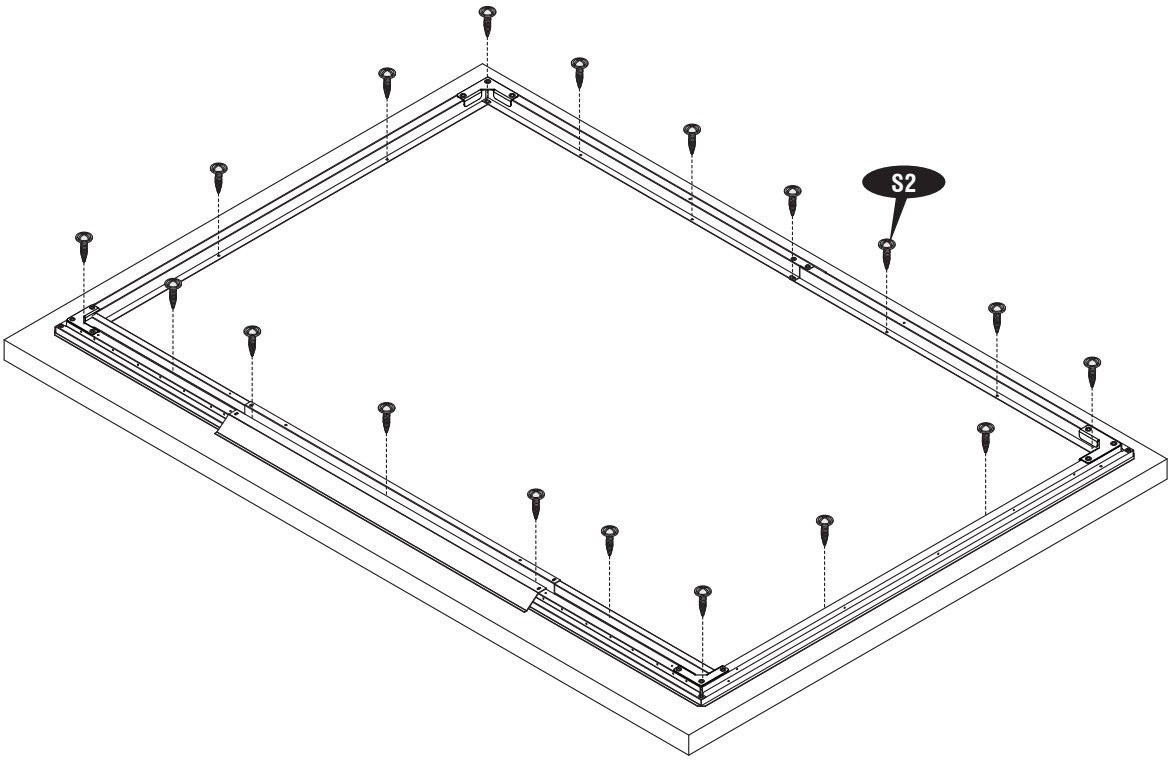

EN Assembly on Concrete Platform	CS Montáž na betonové plošině	IT Montaggio su piattaforma in calcestruzzo
FR Assemblage sur plate-forme en béton	SK Montáž na betónovú plošinu	PL Montaż na betonowej platformie
DE Montage auf Betonplattform	SL Montaža na betonsko ploščad	RO Adunarea pe platforma de beton
ES Montaje sobre la base de hormigón	HR Montaža na betonskoj platformi	BG Монтаж на бетонна платформа
PT Montagem em plataforma de concreto	HU Szerelés beton felületen	TR Beton platform üzerine montaj
NL Montage op betonplatform	SV Montering på betongplattform	

★★★★★

F1 (x18)

S8 (x18)

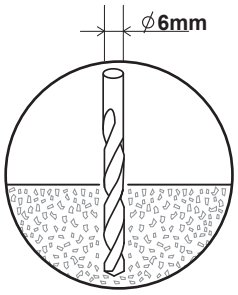

1

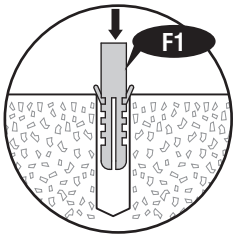

2

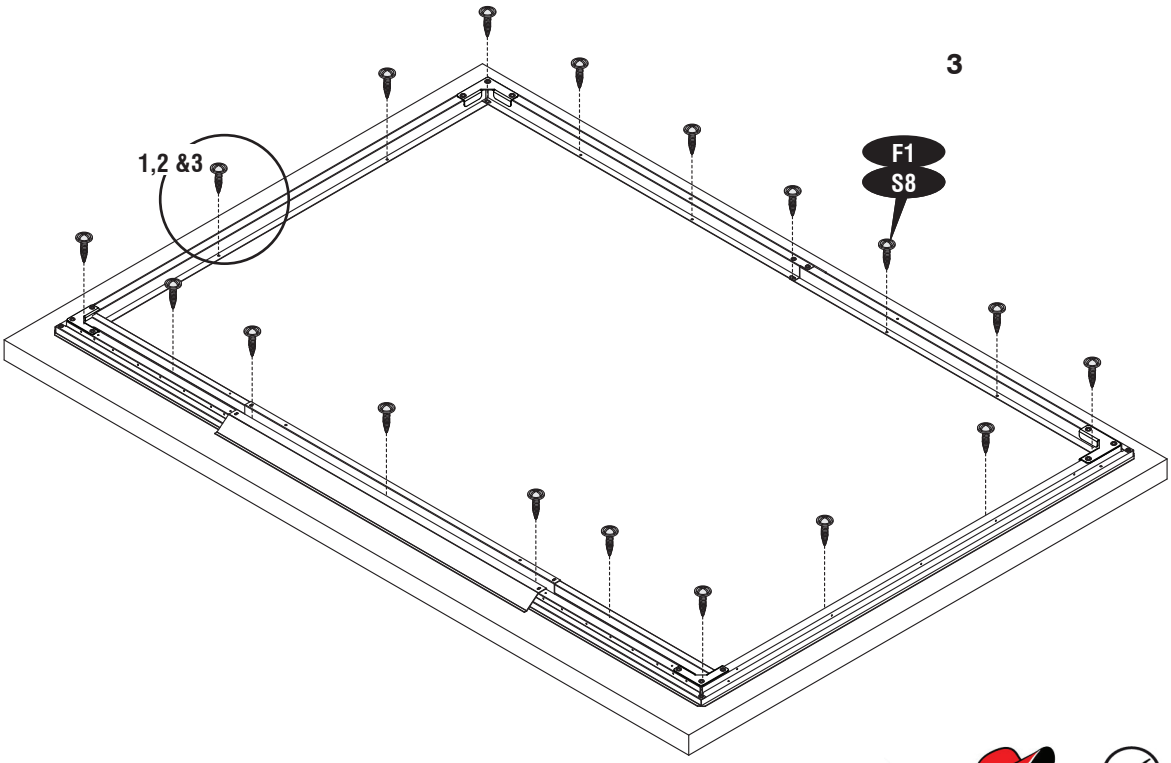

3

1

2

3

S3 (x2)

4

5

6

S3 (x2)

EN “For dismantling the Shed, Customer has to follow instructions manual in reverse direction.”

FR “ Pour le démantèlement du hangar, client doit suivre le manuel d'instructions dans le sens inverse.”

DE In Gebieten mit starken Schneefällen oder starkem Wind empfehlen wir das nachstehende Zubehör.

ES “Para el desmantelamiento de la nave, cliente tiene que seguir instrucciones en sentido contrario”.

PT “Para desmontar o galpão, cliente tem de seguir o manual de instruções em sentido reverso”.

NL “Voor de ontmanteling van de schuur, klant heeft te volgen instructiehandleiding in omgekeerde richting.”

CS 'Pro demontáž přístřešku musí zákazník postupovat podle pokynů v opačném směru.'

SK 'Pri demontáži prístrešku musí zákazník postupovať podľa pokynov v opačnom smere.'

SL 'Za demontažo skladišča mora naročnik slediti priročniku v obratni smeri.'

HR 'Za demontažu zida, korisnik mora slijediti priručnike za upute u obrnutom smjeru'.

HU 'A fészer lebontásához az Ügyfélnek vissza kell követnie az utasításokat.'

SV 'För att demontera Shed måste kunden följa instruktionsboken i omvänd riktning.'.

IT 'Per lo smontaggio del capannone, il cliente deve seguire manualmente le istruzioni in senso inverso'..

PL do demontażu szopy, należy postępować zgodnie z instrukcją obsługi w odwrotnym kierunku

RO 'Pentru dezmembrarea Shedului, Clientul trebuie să urmeze manualul de instrucțiuni în sens invers.'

BG 'За демонтиране на навеса клиентът трябва да следва инструкциите в наръчник в обратна посока.'

TR 'Shed'in sökülmesi için, Müşteri yönergeleri ters yönde takip etmelidir.'

EN ADDITIONAL ACCESSORIES AVAILABLE
FR ACCESSOIRES ADDITIONNELS DISPONIBLES
DE WEITERES ZUBEHöR
ES ACCESORIOS ADICIONALES DISPONIBLES
PT ACESSóRIOS ADICIONAIS DISPONíVEIS
NL EXTRA ACCESOIRES AANWEZIG.
CS MOŽNÉ DALŠÍ DOPLŇKY
SK DOSTUPNÉ DODATOČNÉ PRÍSLUŠENSTVO
SL RAZPOLOŽLJIVA DODATNA OPREMA
HR DODATNI PROGRAMI RASPOLOŽIV
HU TOVÁBBI MEGVÁSÁROLHATÓ TARTOZÉKOK
SV YTTERLIGARE TILLGÄNGLIGA ACCESSOARERV
IT ACCESSORI SUPPLEMENTARI DISPONIBILI
PL DOSTĘPNE DODATKOWE AKCESORIA
RO ACCESORIILE SUPLIMENTARE DISPONIBILE
BG ДОПЪЛНИТЕЛНИ НАЛИЧНИ АКСЕСОАРИ
TR EK AKSESUARLAR MEVCUTTUR

EN These accessories are required in case of heavy snow or high wind areas.
Please choose relevant accessories according to your needs.

FR Ces accessoires sont exigés en cas de zones de la neige forte ou du vent fort.
Veuillez choisir les accessoires appropriés selon vos besoins.

DE In Gebieten mit starken Schneefällen oder starkem Wind empfehlen wir das nachstehende Zubehör.

ES Estos accesorios son requeridas en caso de fuertes nevadas o zonas de alto viento.
Por favor, elija los accesorios pertinentes de acuerdo a sus necesidades.

PT Estes acessórios são necessários em áreas de vento forte e/ou neve.
Por favor, escolha os acessórios pertinentes de acordo com suas necessidades.

NL Deze accessoires zijn nodig in geval van hevige sneeuw val of gebieden waar het hard waait.
Gebruik de accessoires die u nodig heeft.

CS Tyto doplňky se vyžadují v místech s velkým množstvím sněhu či silným větrem.
Zvolte si prosím příslušné doplňky podle vašich potřeb.

SK Toto príslušenstvo sa vyžaduje v prípadoch ťažkého a veľkého množstva snehu alebo silného vetra. Vyberte si relevantné príslušenstvo na základe vašich potrieb.

SL Ta dodatna oprema se uporablja v primeru velike količine zapadlega snega ali če lopa stoji na zelo vetrovnem območju. Izberite ustrezno opremo glede na to, kaj dejansko potrebujete.

HR Ovi dodaci su potrebni u slučaju teškog snijega ili jak vjetar regija. Molimo odaberite relevantne dodatne opreme prema vašim potrebama.

HU Ezekre a tartozékokra sűrű havazás esetén vagy erősen szeles területeken van szükség. Kérjük, igénye szerint válasszon a megfelelő tartozékok közül.

SV Dessa accessoarer behövs vid tung snö eller i områden med hård vind.
Var god välj relevanta accessoarer efter behov.

IT Questi accessori sono importante in caso di neve o aree soggette a forti venti. Per favore, scegli questi accessori in base ai tuoi bisogni.

PL Akcesoria te są wymagane w przypadku terenów, na których zdarzają się duże opady śniegu lub silnewiatry.Wybierz odpowiednie akcesoria w zależności od potrzeb.

RO Aceste accesorii sunt necesare în cazul în cazul în care apar depuneri masive de zăpadă sau în zonele în care bate vânt puternic. Vă rugăm alegeţi accesorii potrivite nevoilor dumneavoastră.

BG Тези аксесоари се изискват в случай на тежък сняг или при райони със силен вятър. Моля подберете съответните аксесоари според нуждите.

TR Bu aksesuarlar yoğun kar yağışı ya da kuvvetli rüzgar alan bölgelerde gereklidir. Lütfen ihtiyaçlarınıza uygun gerekli aksesuarları seçiniz.

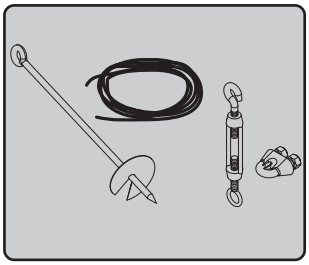
1

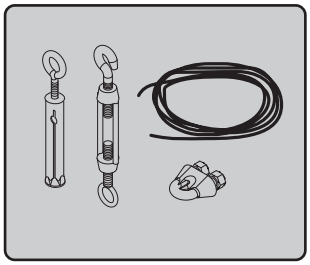
2

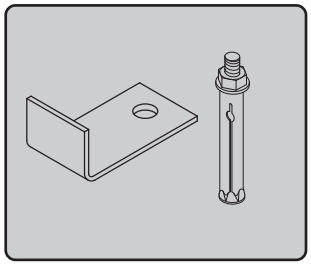
3